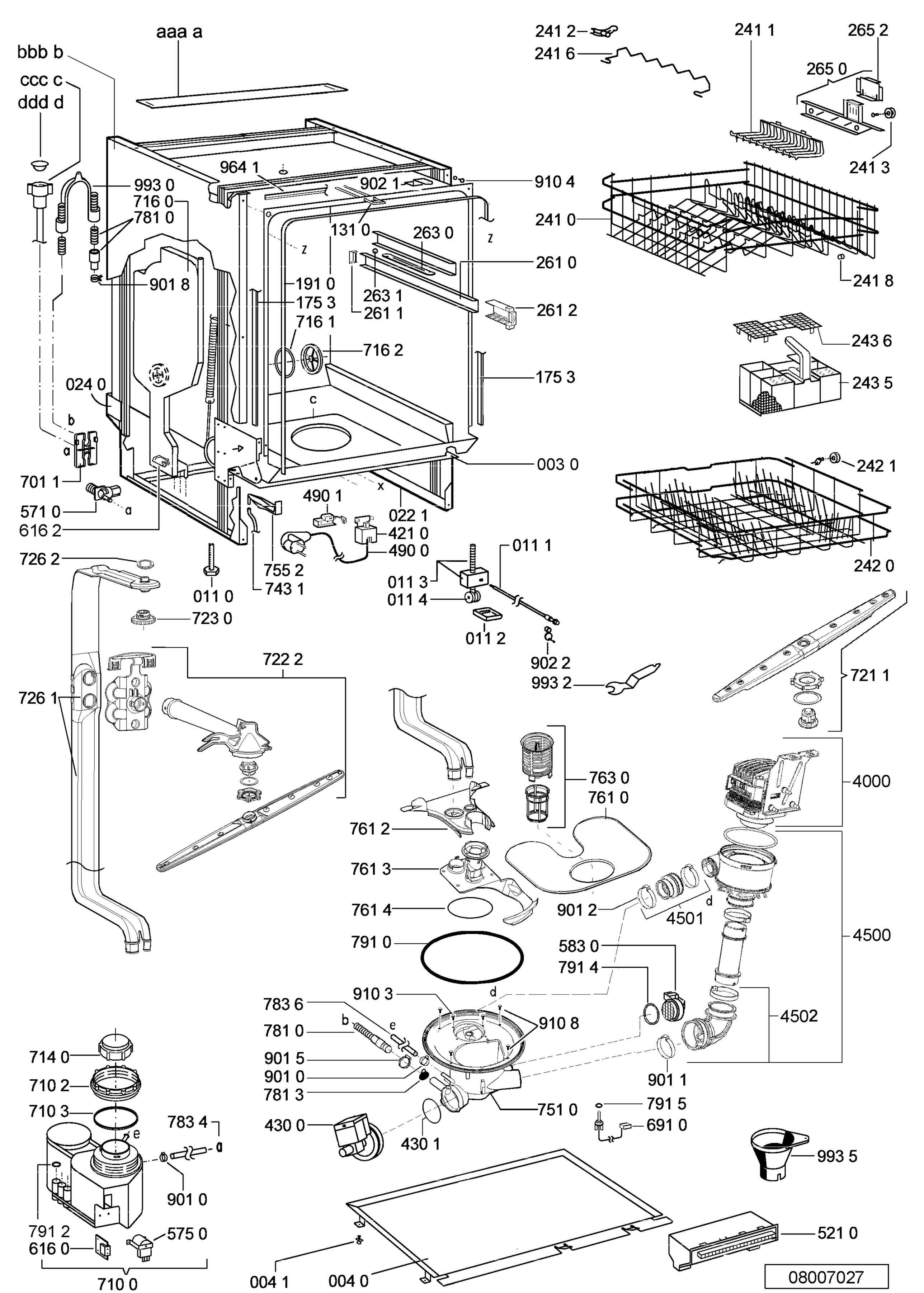
aaa a
bbb b
ccc c
ddd d
241 2
241 6
241 1
265 2
265 0
241 3
964 1
902 1
910 4
993 0
716 0
781 0
131 0
263 0
241 0
261 0
901 8
191 0
263 1
261 1
241 8
175 3
261 2
716 1
716 2
243 6
175 3
243 5
024 0
003 0
242 1
701 1
571 0
616 2
490 1
022 1
421 0
490 0
242 0
726 2
755 2
743 1
011 1
011 3
011 0
011 4
723 0
011 2
902 2
993 2
722 2
721 1
726 1
763 0
761 0
4000
761 2
761 3
901 2
4501
761 4
4500
791 0
583 0
791 4
910 3
783 6
910 8
781 0
4502
901 5
901 0
901 1
781 3
751 0
791 5
430 0
691 0
430 1
714 0
710 2
710 3
783 4
993 5
901 0
791 2
575 0
616 0
521 0
710 0
004 1
004 0
08007027