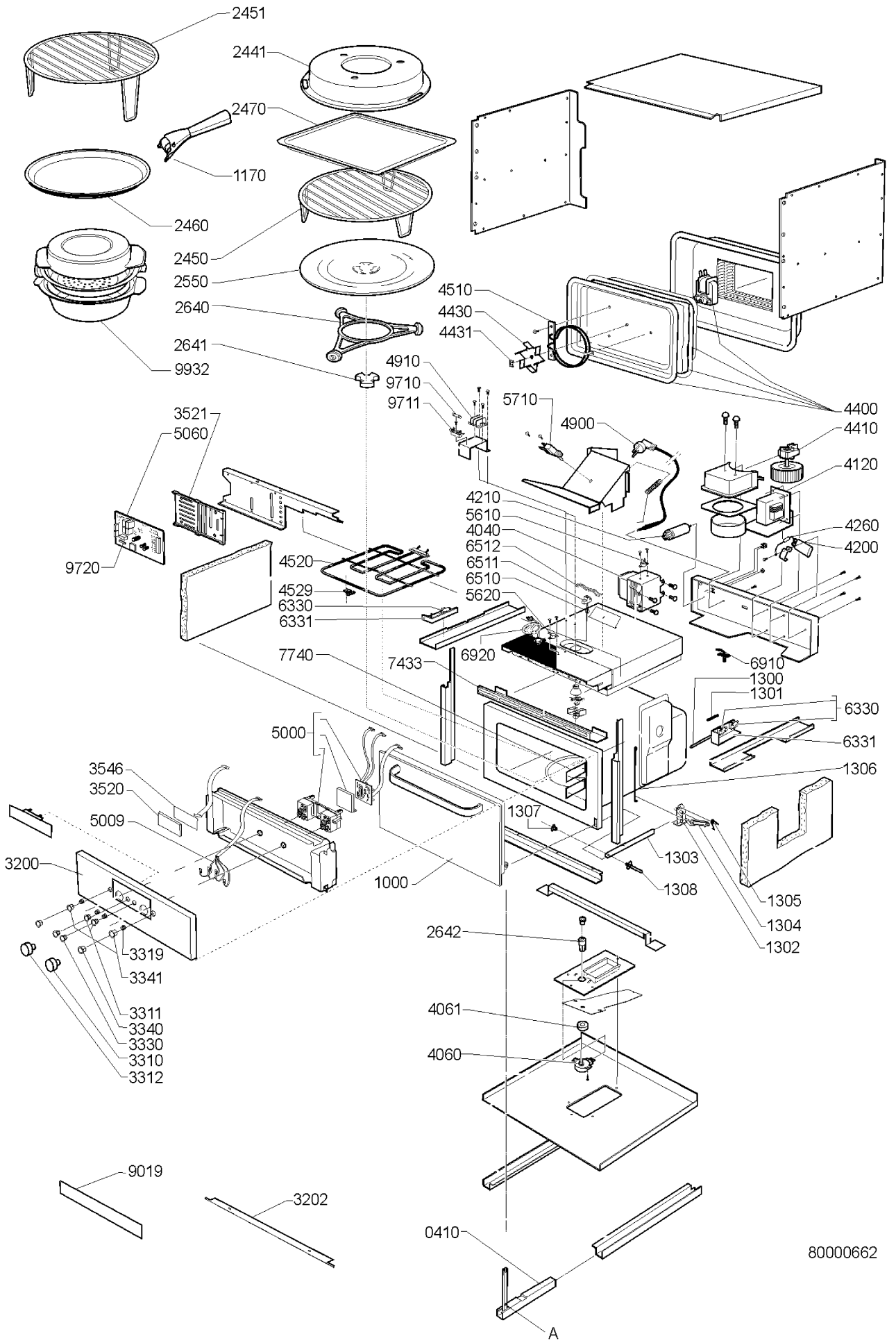
2451
2441
2470
1170
2460
2450
2550
2640
2641
9932
4510
4430
4431
4910
9710
9711
5710
4900
4400
4410
4120
4260
4200
3521
5060
9720
4210
5610
4040
6512
6511
6510
5620
4520
4529
6330
6331
6920
7740
7433
6910
1300
1301
6330
6331
1306
5000
3546
3520
5009
1307
1303
3200
1000
1308
1305
1304
1302
2642
3319
3341
3311
3340
3330
3310
3312
4061
4060
9019
3202
0410
A
80000662