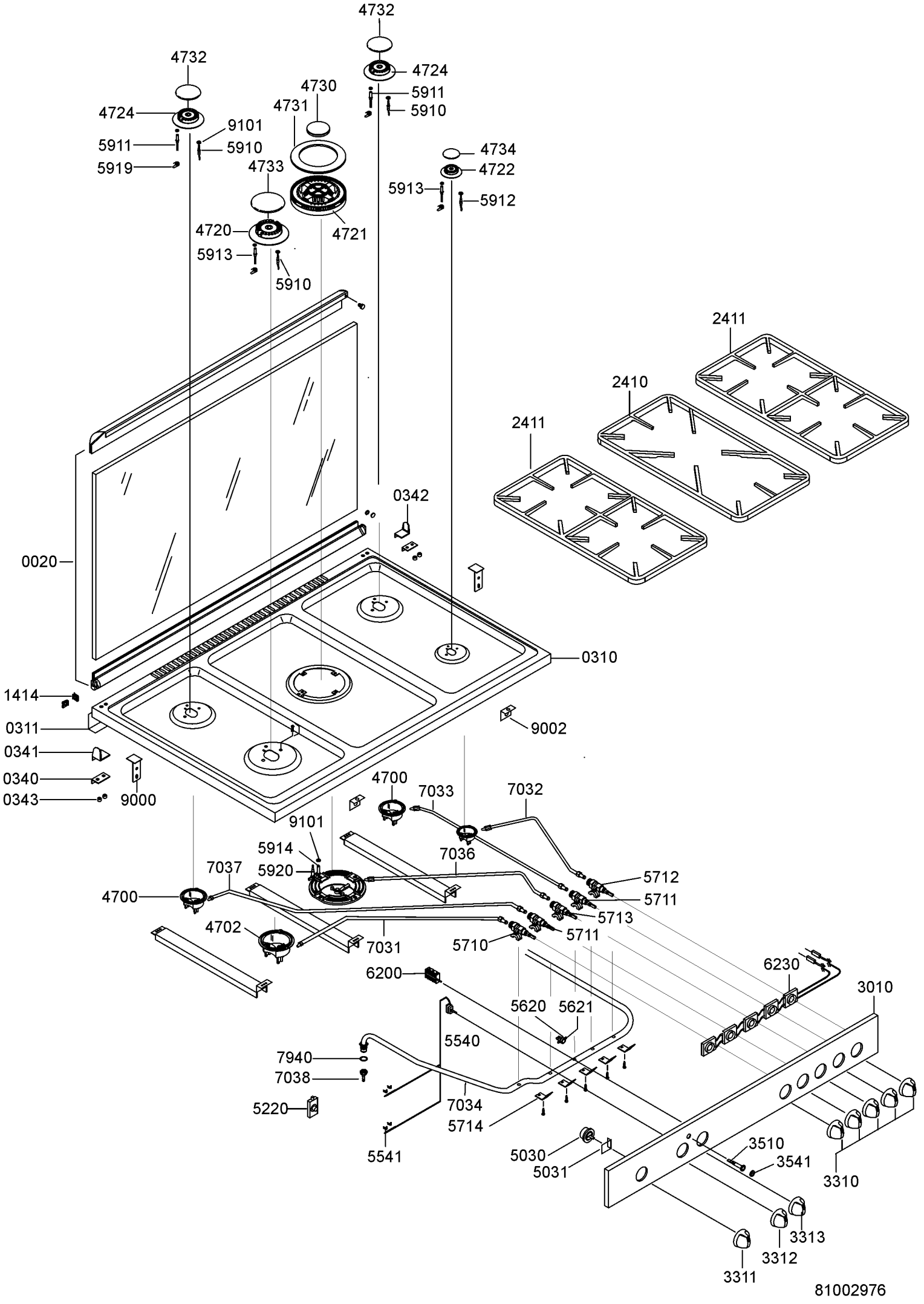
4732
4724
5911
5910
4730
4731
9101
5911
5910
5919
4733
4734
4722
5913
5912
4720
4721
5913
5910
2411
2410
2411
0342
0020
0310
1414
0311
9002
0341
0340
0343
9000
4700
7033
7032
9101
5914
7036
7037
5920
5712
4700
5711
5713
4702
7031
5711
5710
6200
6230
3010
5620
5621
5540
7940
7038
7034
5220
5714
5541
5030
5031
3510
3541
3310
3313
3312
3311
81002976