A

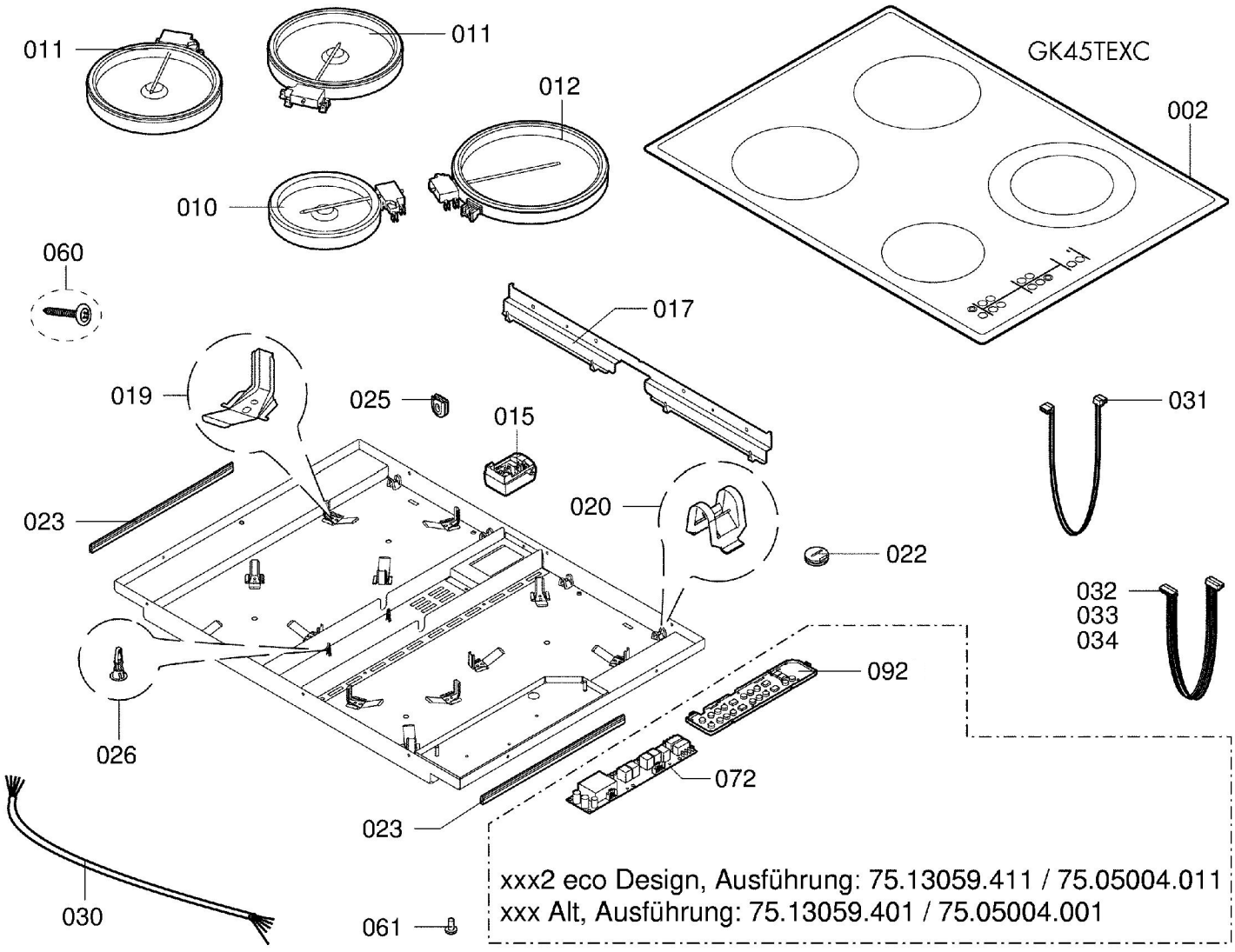
011
011
012
010
060
GK45TEXC
002
017
019
025
015
031
023
020
022
032
033
034
092
026
072
023
030
061
xxx2 eco Design, Ausführung: 75.13059.411 / 75.05004.011
xxx Alt, Ausführung: 75.13059.401 / 75.05004.001