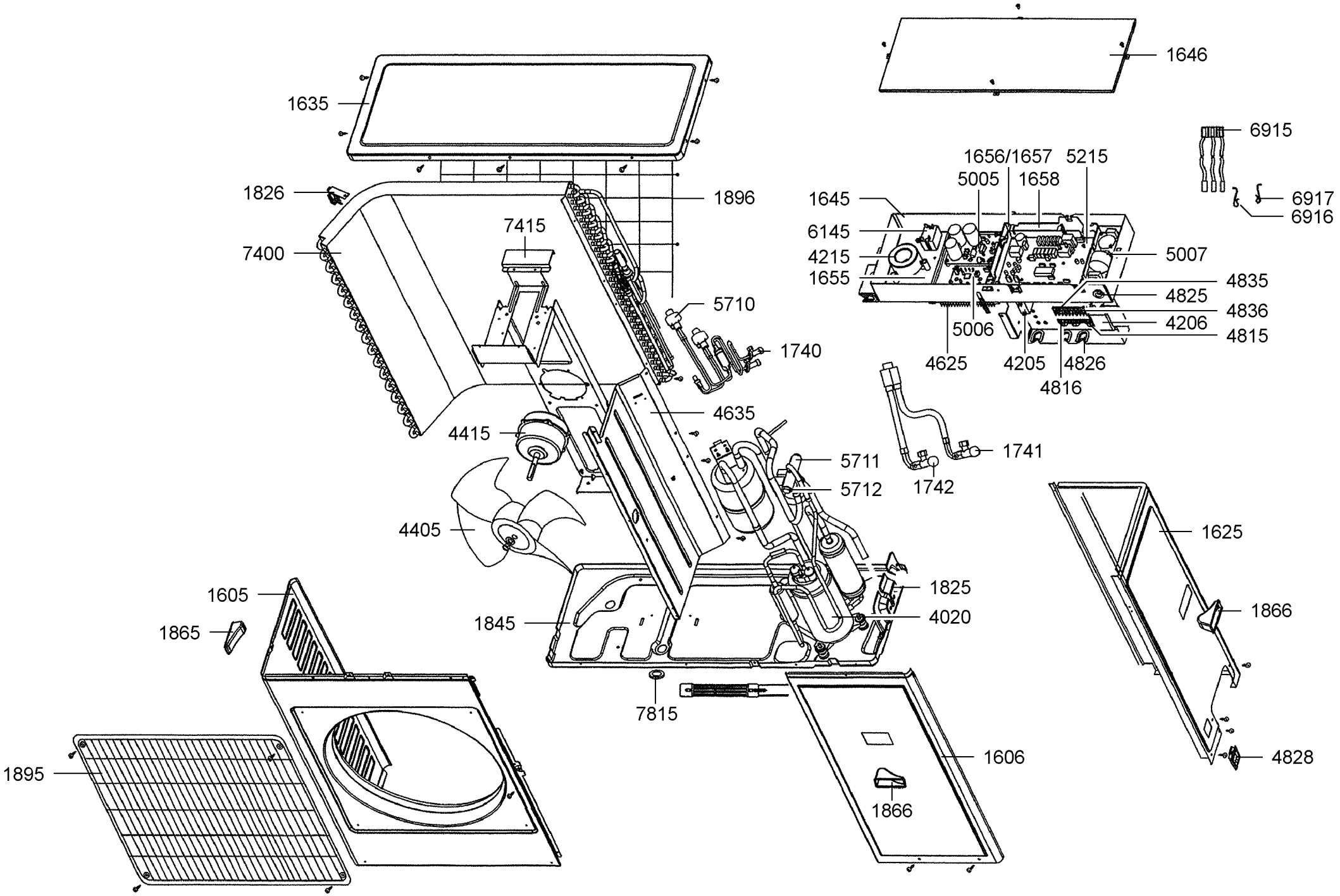
1646
1635
6915
1656/1657
5215
5005
1658
1826
1896
1645
6917
6916
7415
6145
7400
4215
5007
1655
4835
4825
5710
4836
5006
4206
4815
1740
4625
4205
4826
4816
4635
4415
1741
5711
1742
5712
4405
1625
1825
1605
1866
1845
4020
1865
7815
1606
4828
1895
1866
01002835