# A

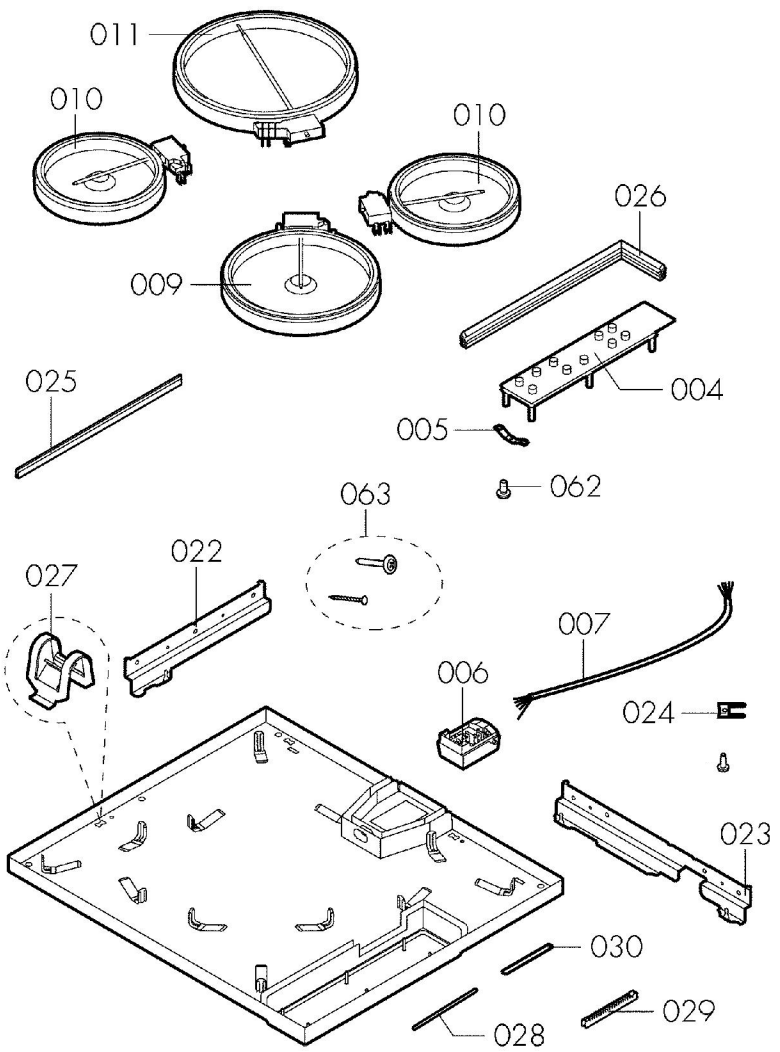
011
010
010
009
026
025
004
005
062
063
022
027
007
006
024
023
030
029
028

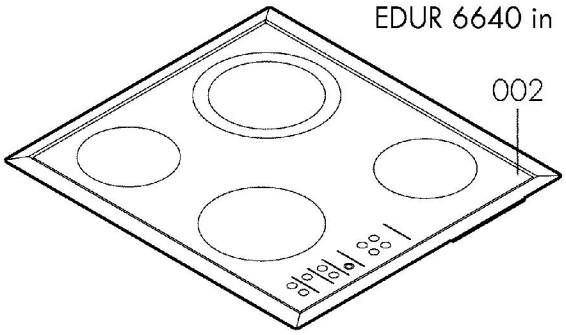
EDUR 6640 in
002