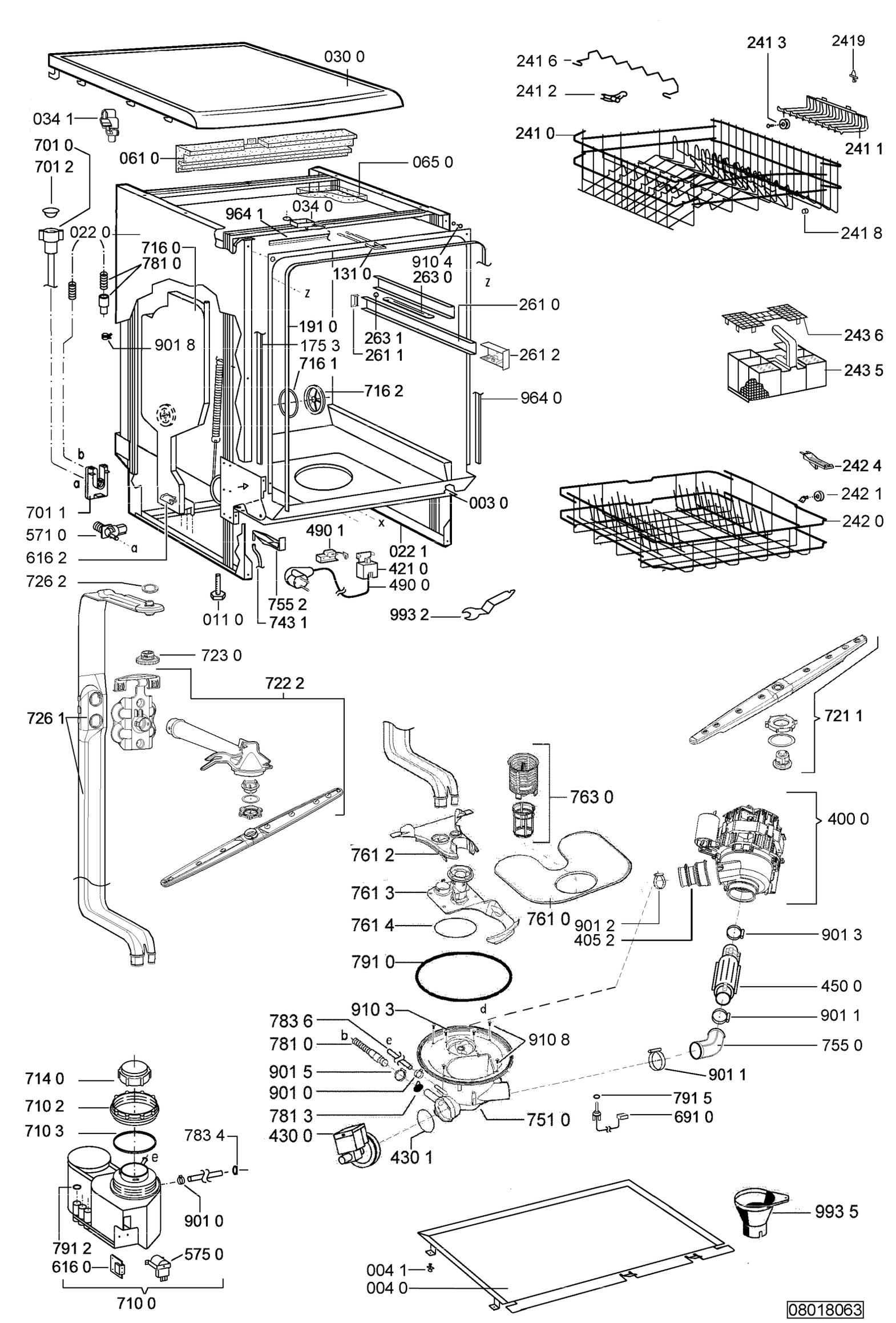
030 0
034 1
701 0
701 2
061 0
065 0
034 0
964 1
022 0
716 0
781 0
910 4
131 0
263 0
261 0
191 0
263 1
261 1
901 8
175 3
261 2
716 1
716 2
964 0
003 0
701 1
571 0
616 2
490 1
022 1
421 0
490 0
726 2
011 0
755 2
743 1
993 2
723 0
722 2
726 1
721 1
763 0
400 0
761 2
761 3
761 4
761 0
901 2
405 2
901 3
791 0
450 0
910 3
783 6
781 0
910 8
901 1
755 0
901 5
901 0
781 3
751 0
791 5
691 0
430 0
430 1
714 0
710 2
710 3
783 4
901 0
791 2
616 0
575 0
710 0
993 5
004 1
004 0
241 6
241 2
241 3
2419
241 0
241 1
241 8
243 6
243 5
242 4
242 1
242 0
08018063