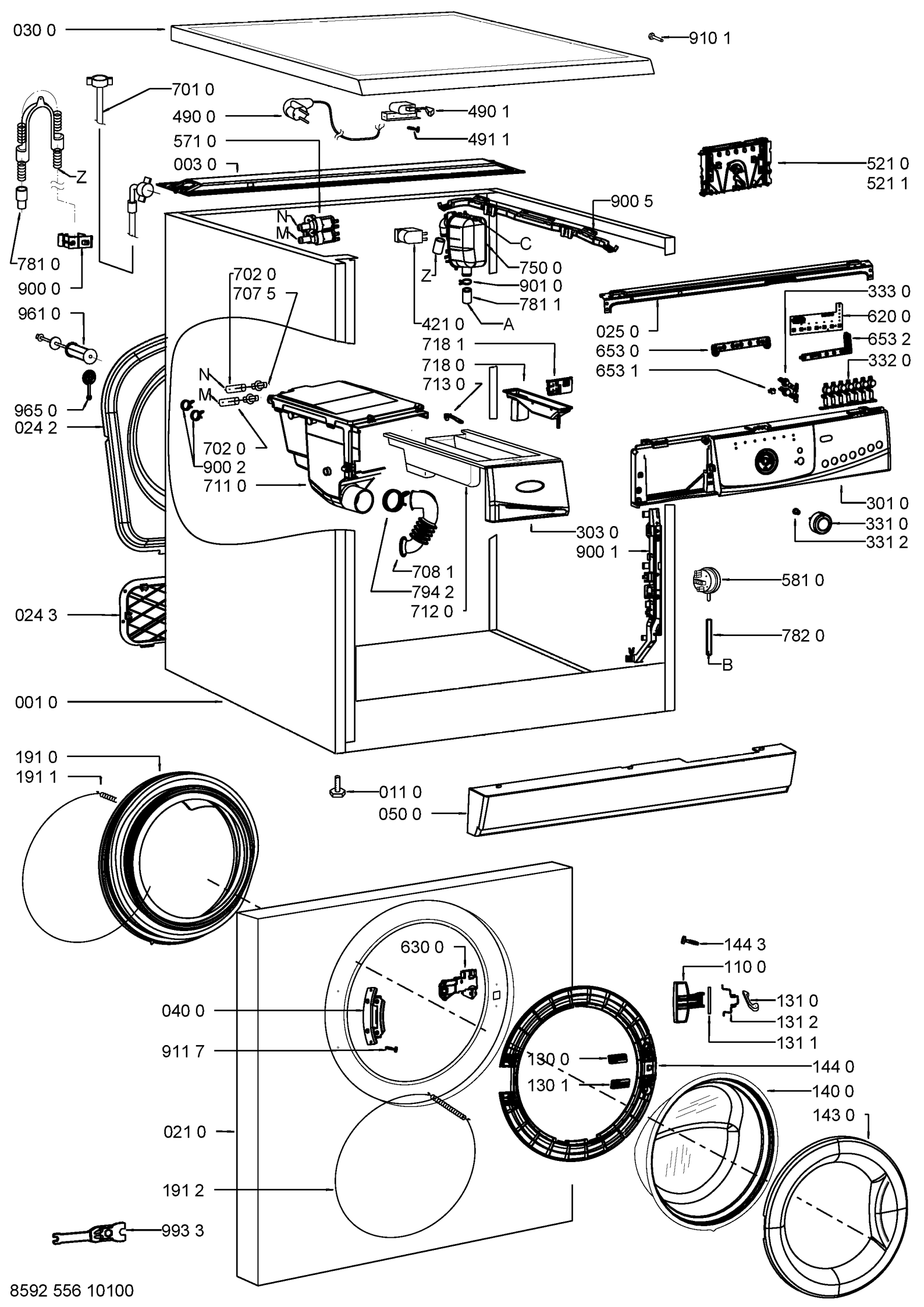

8592 556 10100