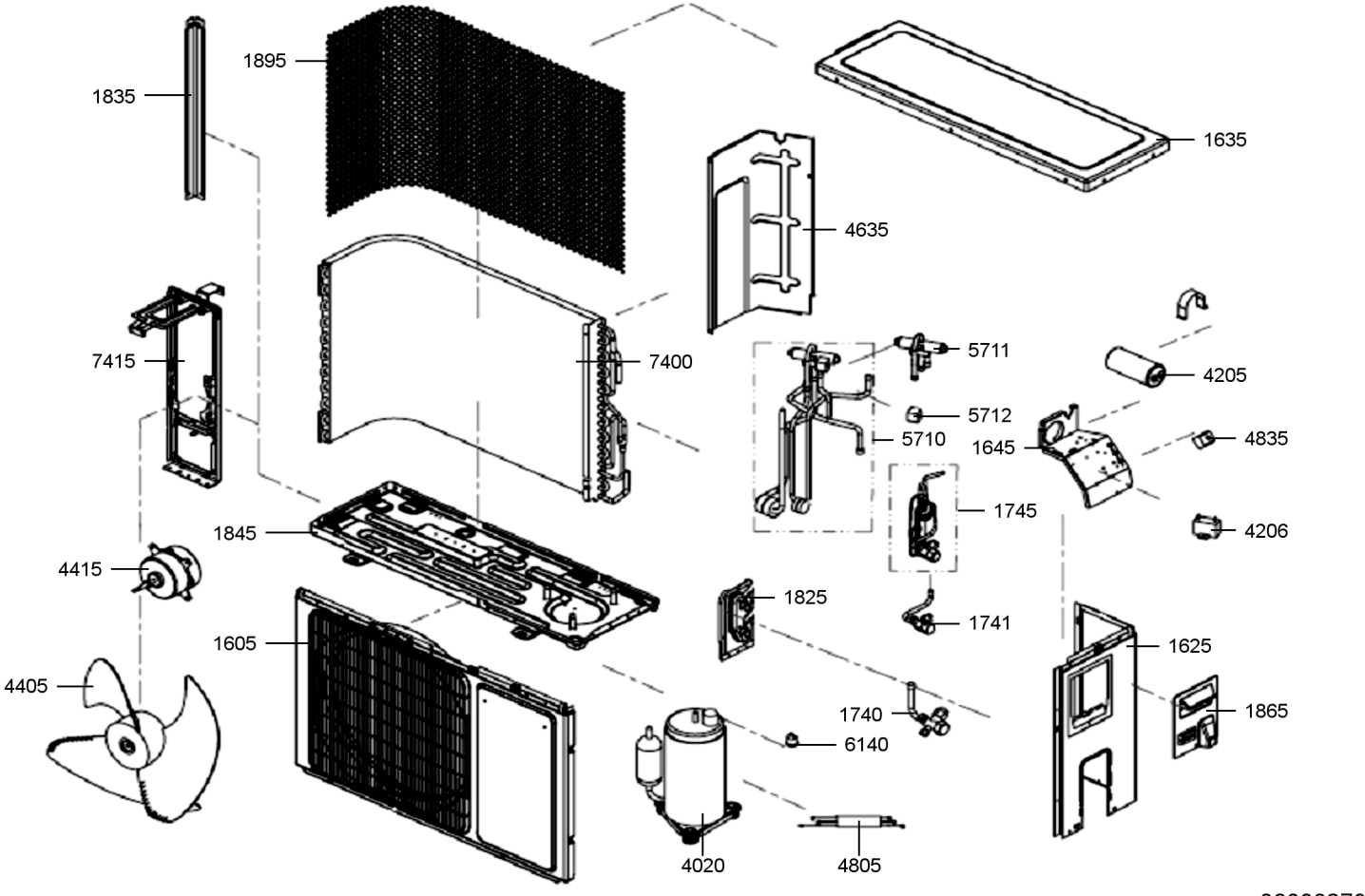
1895
1835
1635
4635
7415
7400
5711
4205
5712
5710
1645
4835
1745
4206
1845
4415
1825
1741
1605
1625
4405
1740
1865
6140
4020
4805
06000279