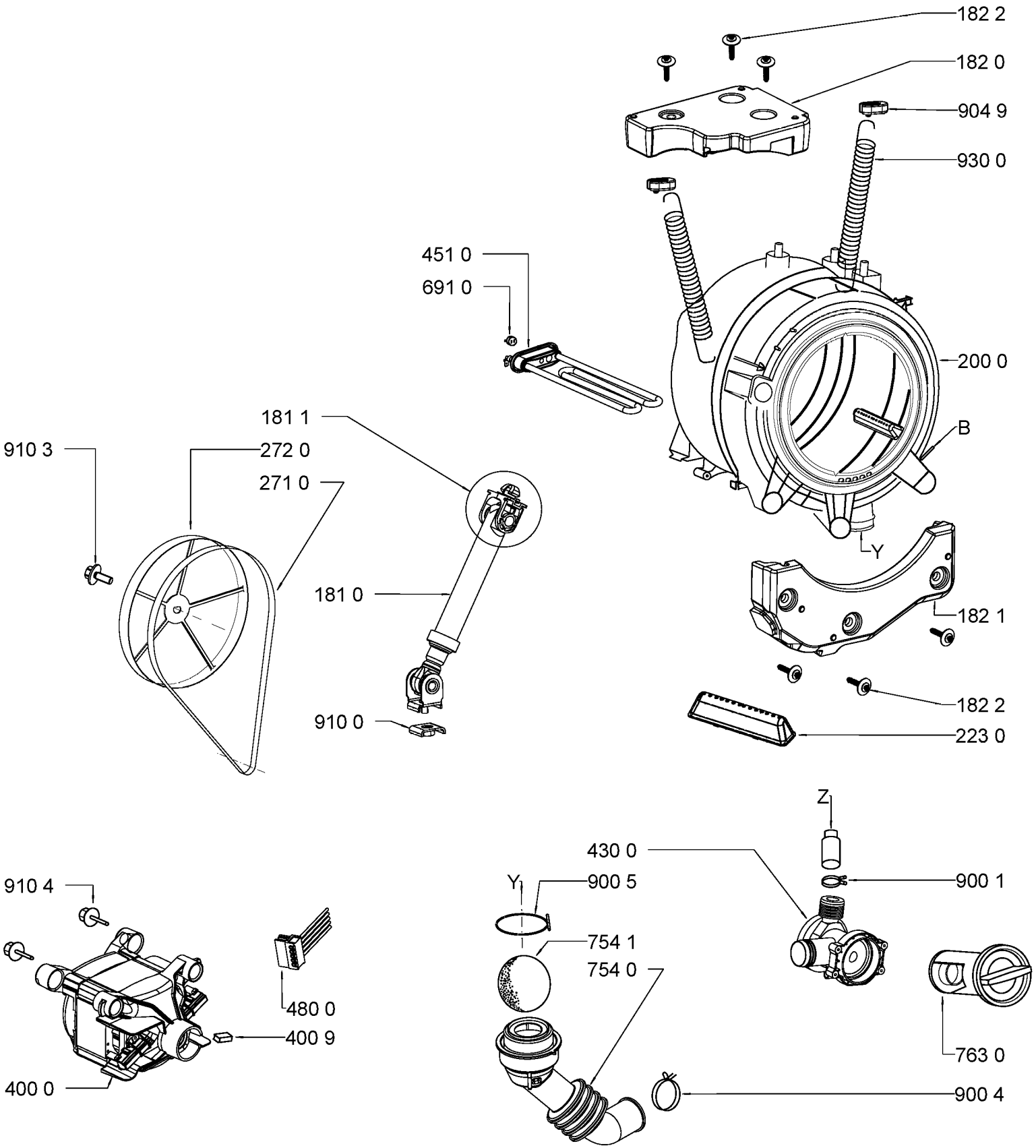

859230826016