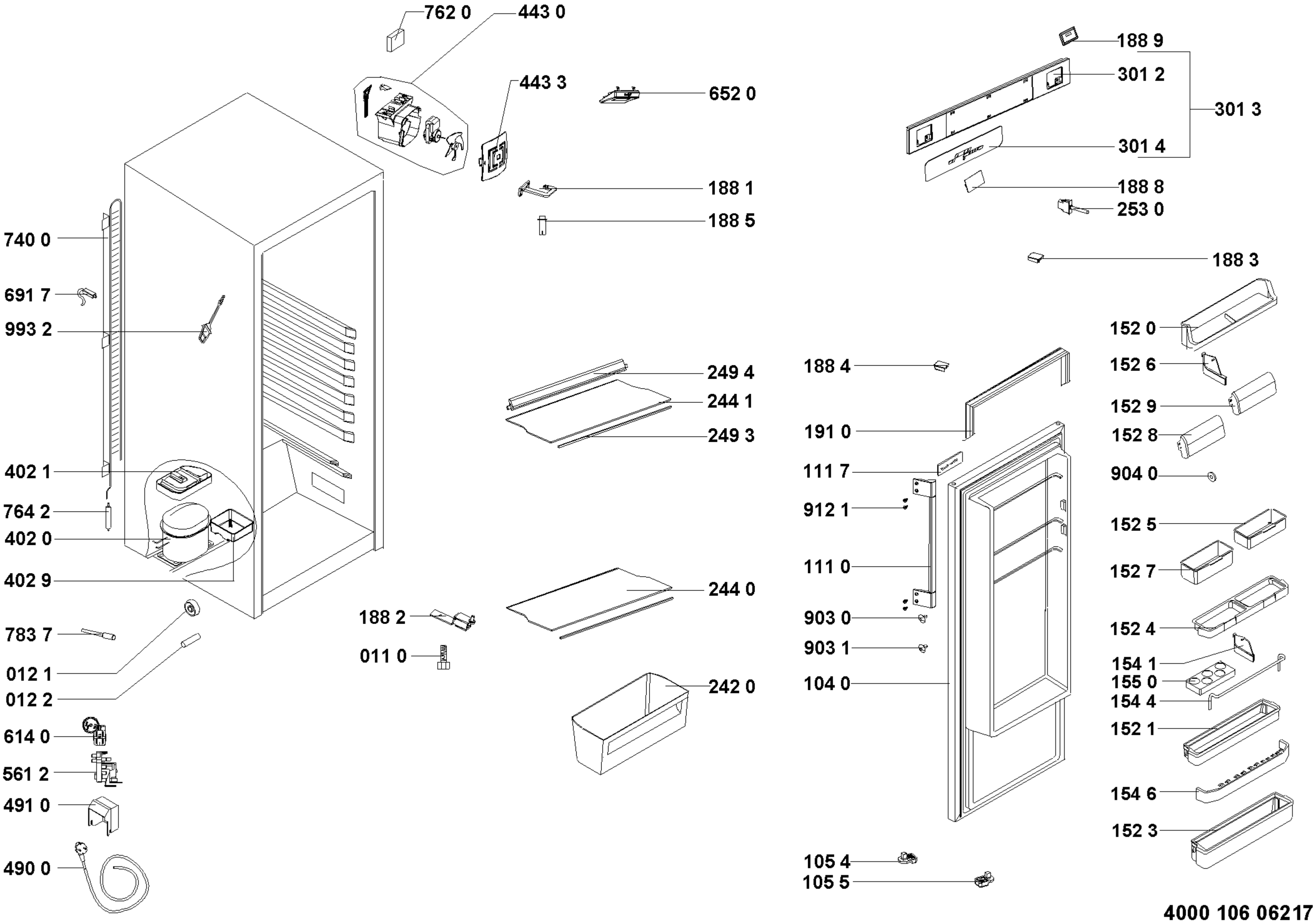
762 0
443 0
443 3
652 0
188 1
188 5
740 0
691 7
993 2
402 1
764 2
402 0
402 9
783 7
012 1
012 2
614 0
561 2
491 0
490 0
188 2
011 0
249 4
244 1
249 3
244 0
242 0
188 9
301 2
301 3
301 4
188 8
253 0
188 3
188 4
191 0
111 7
912 1
111 0
903 0
903 1
104 0
105 4
105 5
152 0
152 6
152 9
152 8
904 0
152 5
152 7
152 4
154 1
155 0
154 4
152 1
154 6
152 3
4000 106 06217