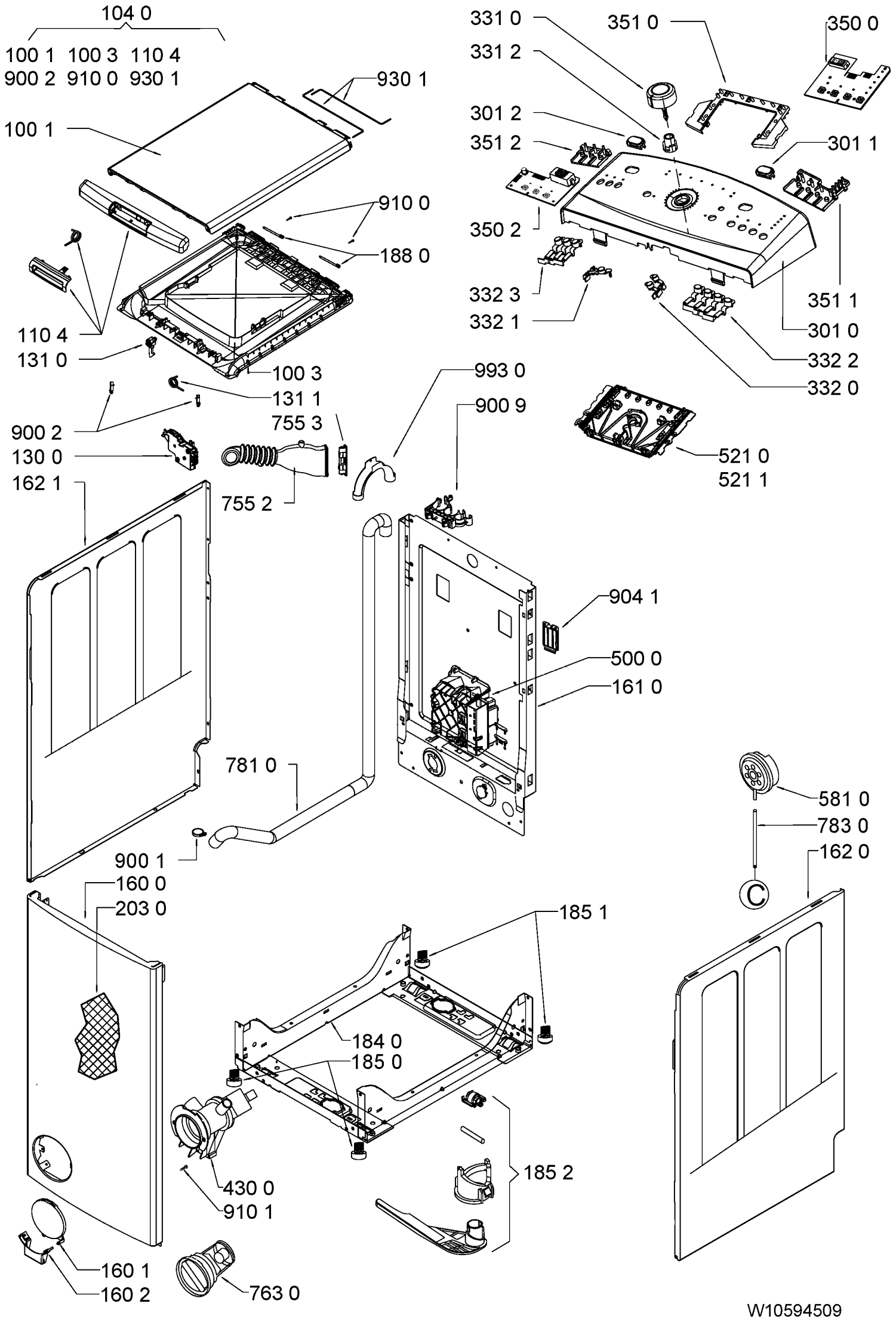
104 0
100 1 100 3 110 4
900 2 910 0 930 1
930 1
100 1
910 0
188 0
110 4
131 0
100 3
131 1
900 2
130 0
162 1
755 3
755 2
993 0
900 9
331 0
331 2
351 0
350 0
301 2
351 2
301 1
350 2
332 3
332 1
351 1
301 0
332 2
332 0
521 0
521 1
904 1
500 0
161 0
781 0
900 1
581 0
783 0
162 0
160 0
203 0
185 1
184 0
185 0
185 2
430 0
910 1
160 1
160 2
763 0
W10594509