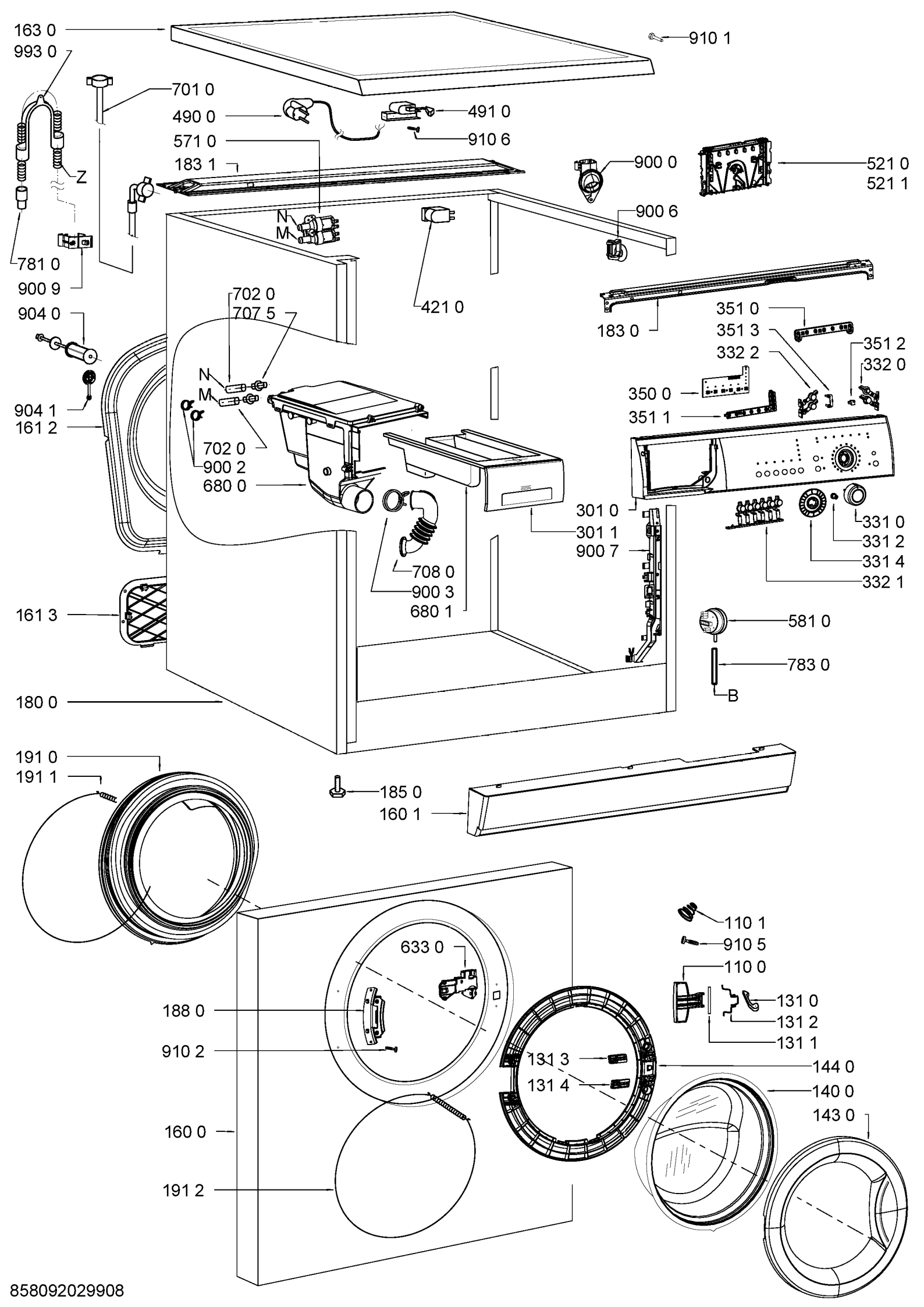
163 0
993 0
910 1
701 0
490 0
491 0
571 0
910 6
183 1
900 0
521 0
521 1
Z
N
M
900 6
781 0
900 9
421 0
702 0
707 5
904 0
183 0
351 0
351 3
351 2
332 2
332 0
350 0
351 1
904 1
161 2
702 0
900 2
680 0
301 0
301 1
900 7
331 0
331 2
331 4
332 1
708 0
900 3
680 1
161 3
581 0
783 0
B
180 0
191 0
191 1
185 0
160 1
110 1
910 5
110 0
633 0
131 0
131 2
131 1
188 0
910 2
131 3
131 4
144 0
140 0
143 0
160 0
191 2
858092029908