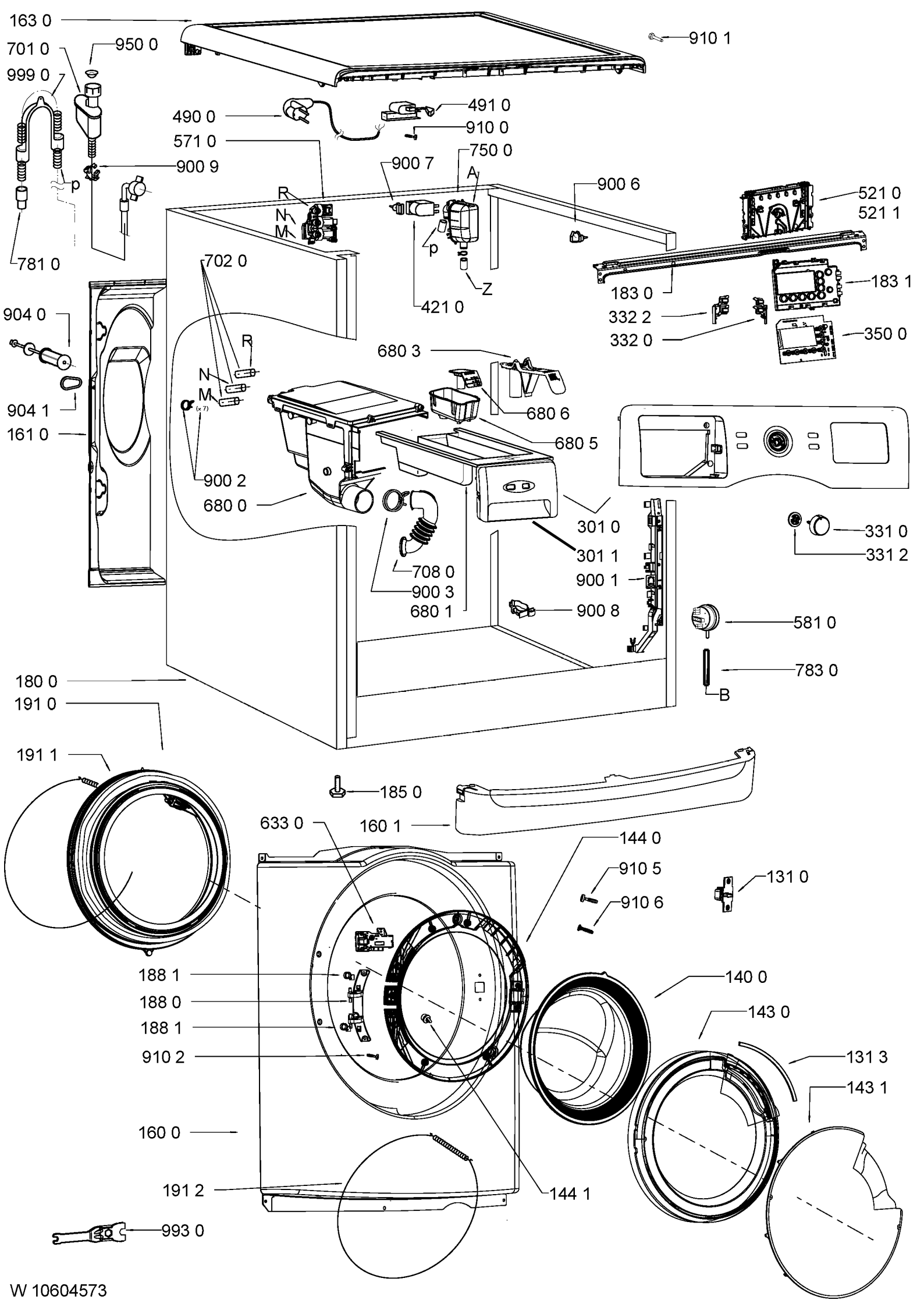
163 0
910 1
701 0
950 0
999 0
490 0
491 0
910 0
571 0
750 0
900 9
900 7
A
900 6
521 0
521 1
R
N
M
p
781 0
702 0
Z
421 0
183 0
183 1
904 0
332 2
332 0
350 0
680 3
904 1
161 0
680 6
680 5
900 2
680 0
301 0
331 0
331 2
301 1
708 0
900 1
900 3
680 1
900 8
581 0
783 0
B
180 0
191 0
191 1
185 0
633 0
160 1
144 0
910 5
910 6
131 0
188 1
188 0
188 1
910 2
140 0
143 0
131 3
143 1
160 0
191 2
144 1
993 0
W 10604573