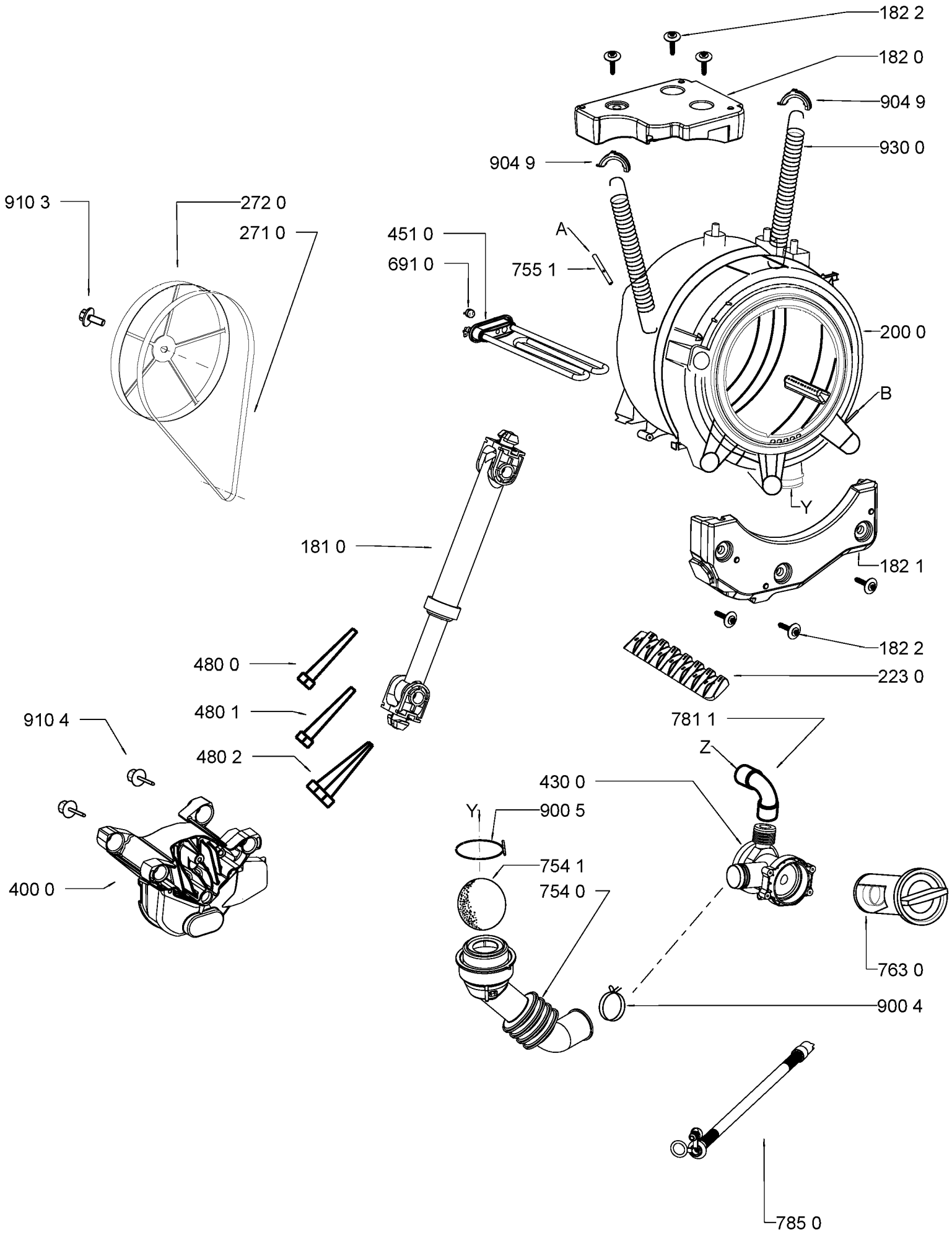
182 2
182 0
904 9
930 0
904 9
910 3
272 0
271 0
451 0
691 0
A
755 1
200 0
B
Y
181 0
182 1
182 2
223 0
480 0
480 1
480 2
910 4
781 1
Z
430 0
Y
900 5
754 1
754 0
400 0
763 0
900 4
785 0

W 10604589