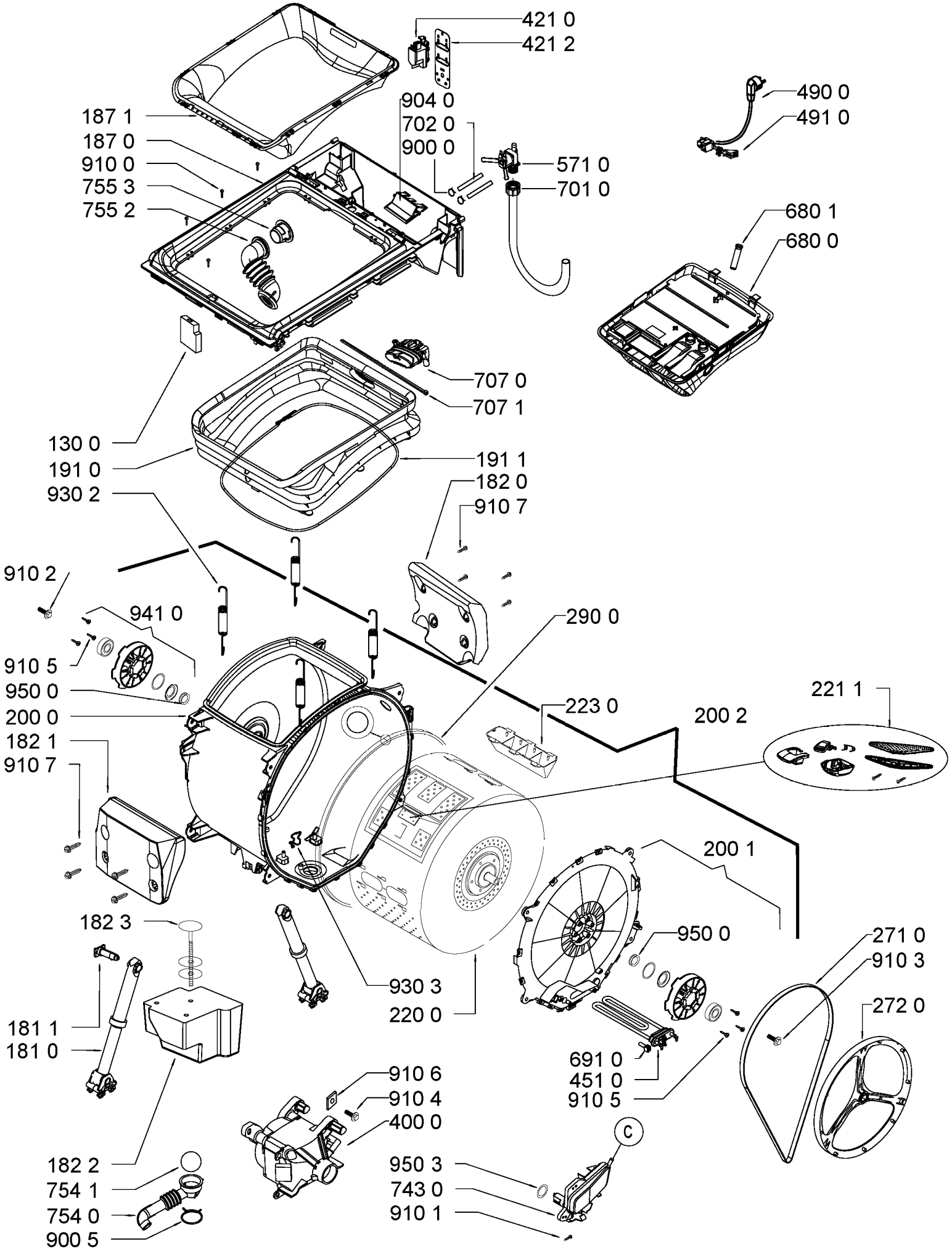
421 0
421 2
490 0
491 0
904 0
702 0
900 0
187 1
187 0
910 0
755 3
755 2
571 0
701 0
680 1
680 0
707 0
707 1
130 0
191 0
191 1
930 2
182 0
910 7
910 2
941 0
290 0
910 5
950 0
200 0
223 0
200 2
221 1
182 1
910 7
200 1
182 3
950 0
271 0
910 3
930 3
220 0
272 0
181 1
181 0
691 0
451 0
910 5
910 6
910 4
400 0
C
182 2
754 1
754 0
900 5
950 3
743 0
910 1
W10634675