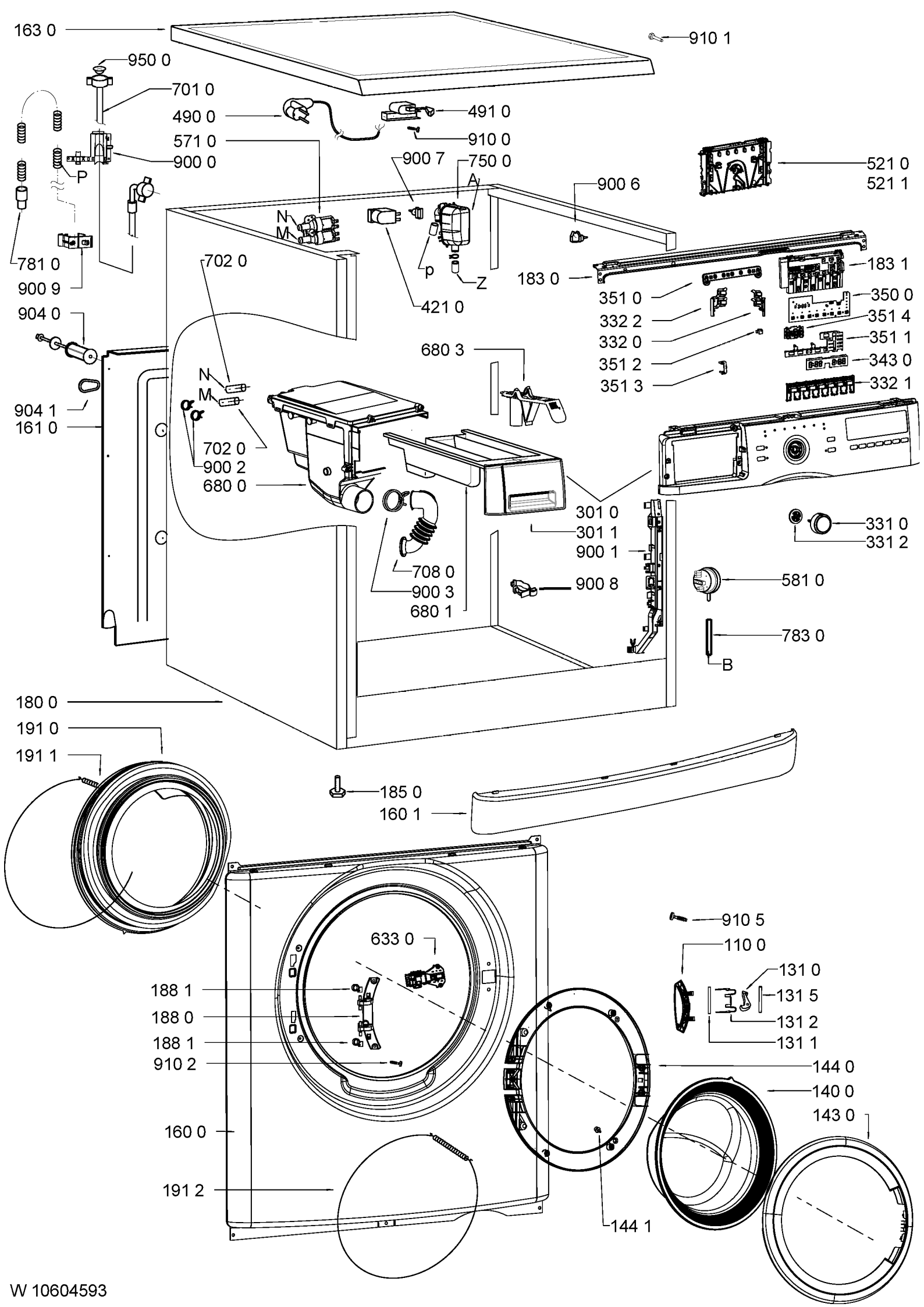
163 0
910 1
950 0
701 0
490 0
491 0
910 0
571 0
900 0
P
900 7
750 0
A
521 0
521 1
900 6
N
M
781 0
900 9
702 0
p
Z
183 0
183 1
421 0
351 0
350 0
332 2
351 4
904 0
332 0
351 1
680 3
351 2
343 0
351 3
332 1
N
M
904 1
161 0
702 0
900 2
680 0
301 0
301 1
331 0
331 2
900 1
708 0
900 8
581 0
900 3
680 1
783 0
B
180 0
191 0
191 1
185 0
160 1
910 5
633 0
110 0
131 0
188 1
131 5
188 0
131 2
188 1
131 1
910 2
144 0
140 0
143 0
160 0
191 2
144 1
W 10604593