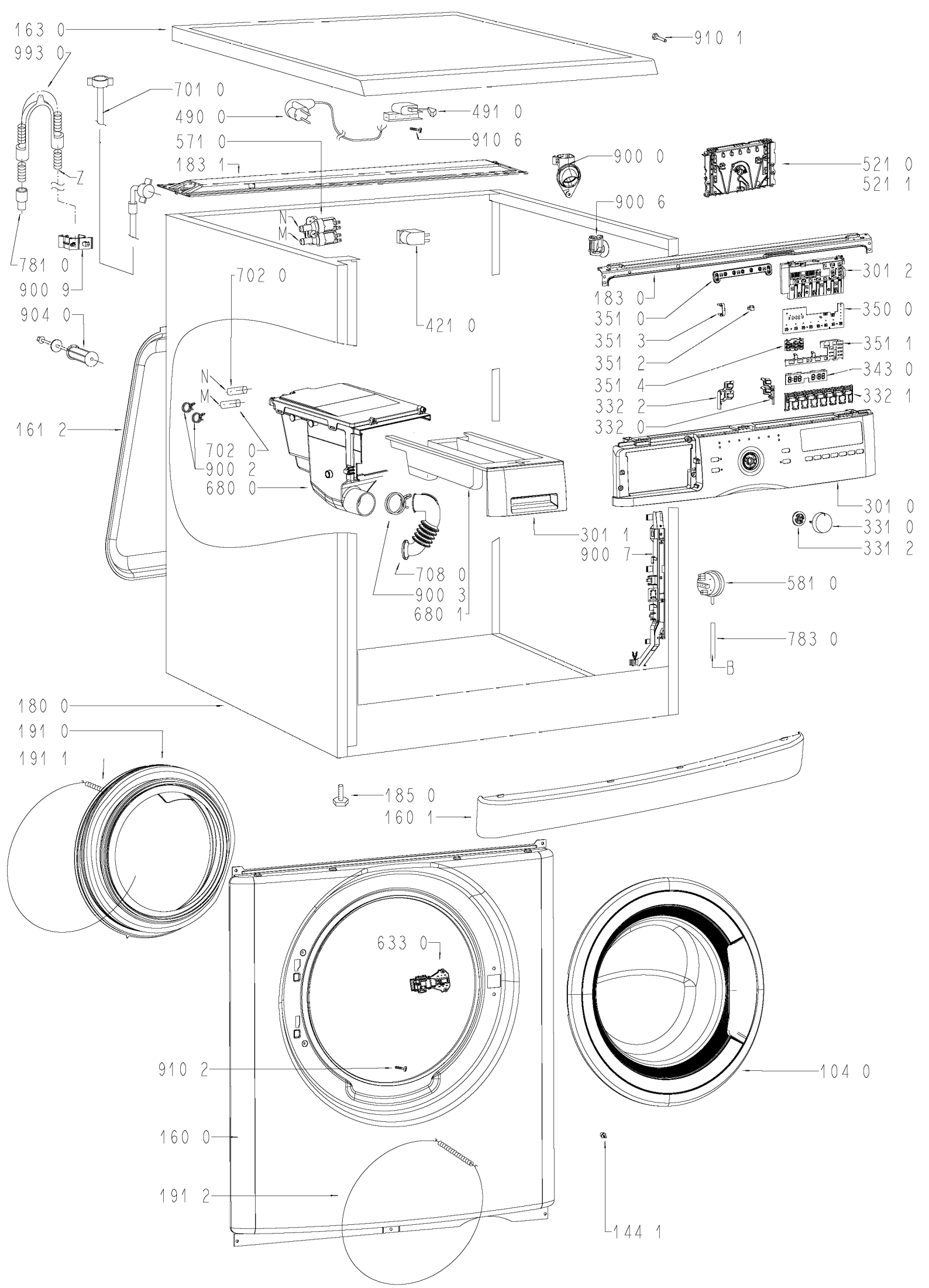
163 0
993 0
910 1
701 0
490 0
491 0
571 0
910 6
183 1
900 0
521 0
521 1
Z
900 6
N
M
781 0
900 9
702 0
421 0
301 2
183 0
350 0
904 0
351 0
351 3
351 1
351 2
343 0
351 4
332 1
332 2
332 0
161 2
702 0
900 2
680 0
301 0
331 0
331 2
301 1
900 7
708 0
900 3
680 1
581 0
783 0
B
180 0
191 0
191 1
185 0
160 1
633 0
910 2
104 0
160 0
191 2
144 1

W10720388