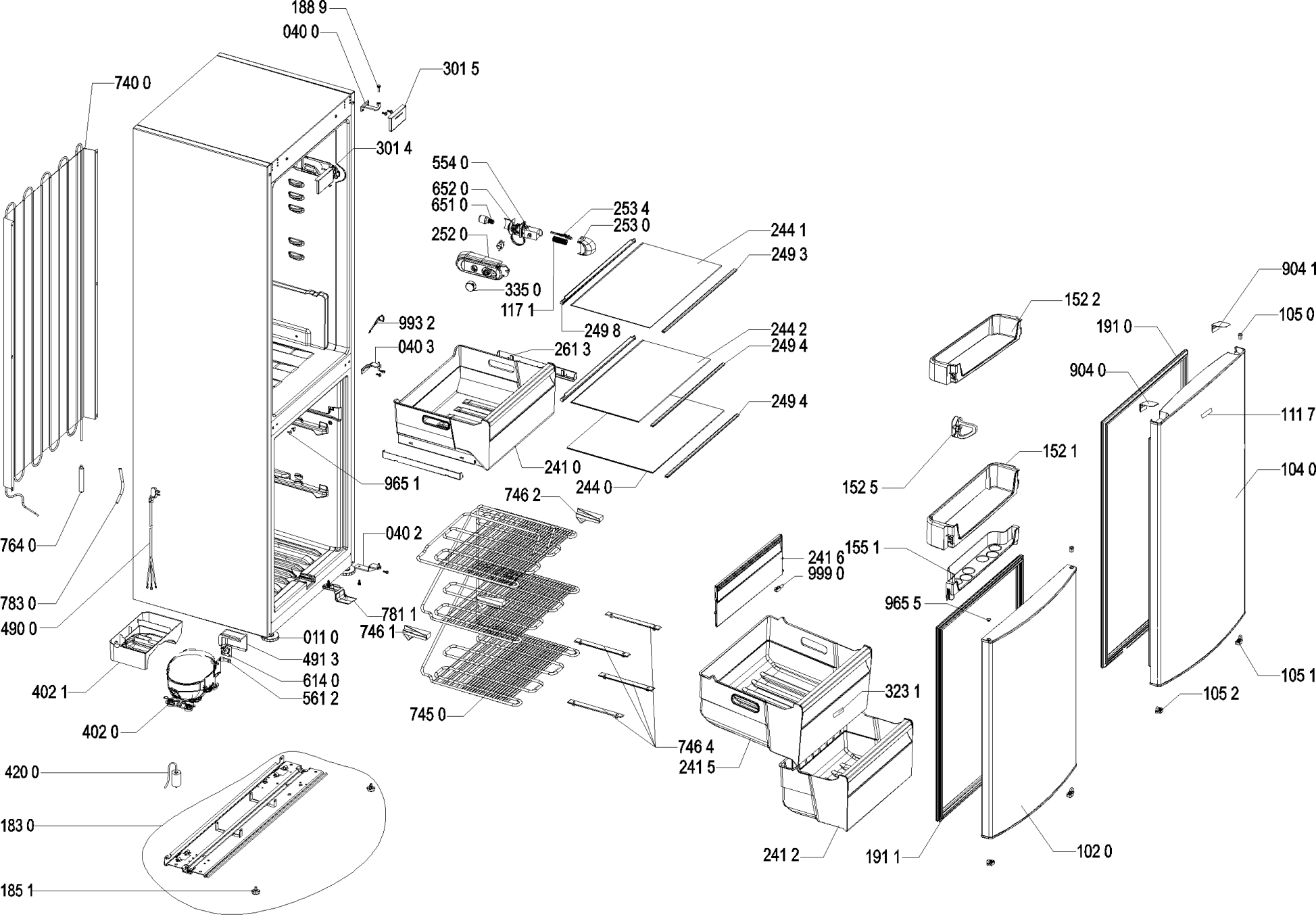

4000 107 29677