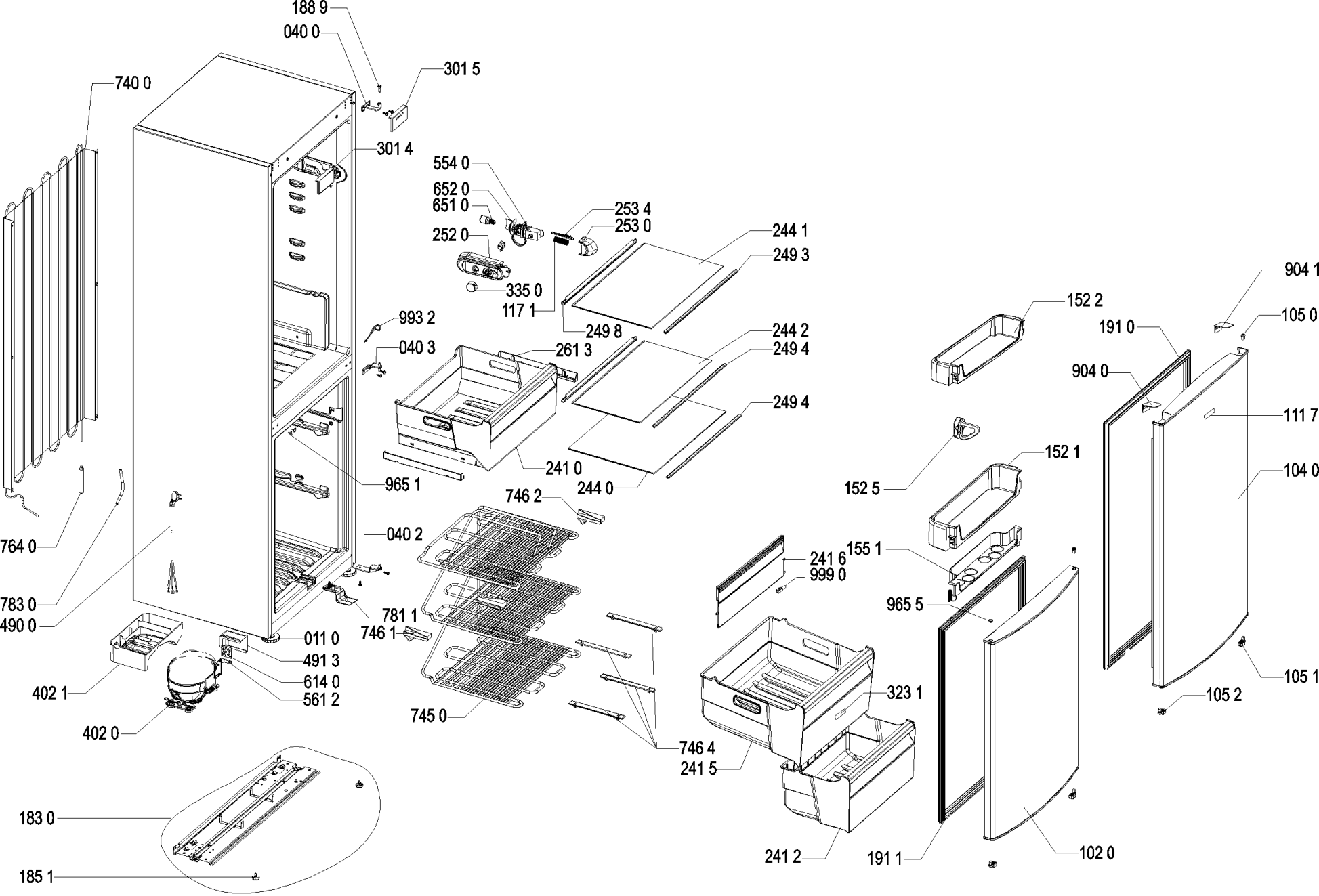
188 9
040 0
301 5
740 0
301 4
554 0
652 0
651 0
253 4
253 0
252 0
244 1
249 3
335 0
117 1
993 2
249 8
244 2
040 3
261 3
249 4
249 4
241 0
965 1
244 0
746 2
764 0
040 2
783 0
490 0
781 1
746 1
011 0
491 3
614 0
561 2
402 1
402 0
745 0
746 4
241 5
183 0
185 1
241 6
999 0
323 1
241 2
191 1
152 2
152 1
152 5
155 1
965 5
102 0
904 1
105 0
191 0
904 0
111 7
104 0
105 1
105 2
4000 107 46965