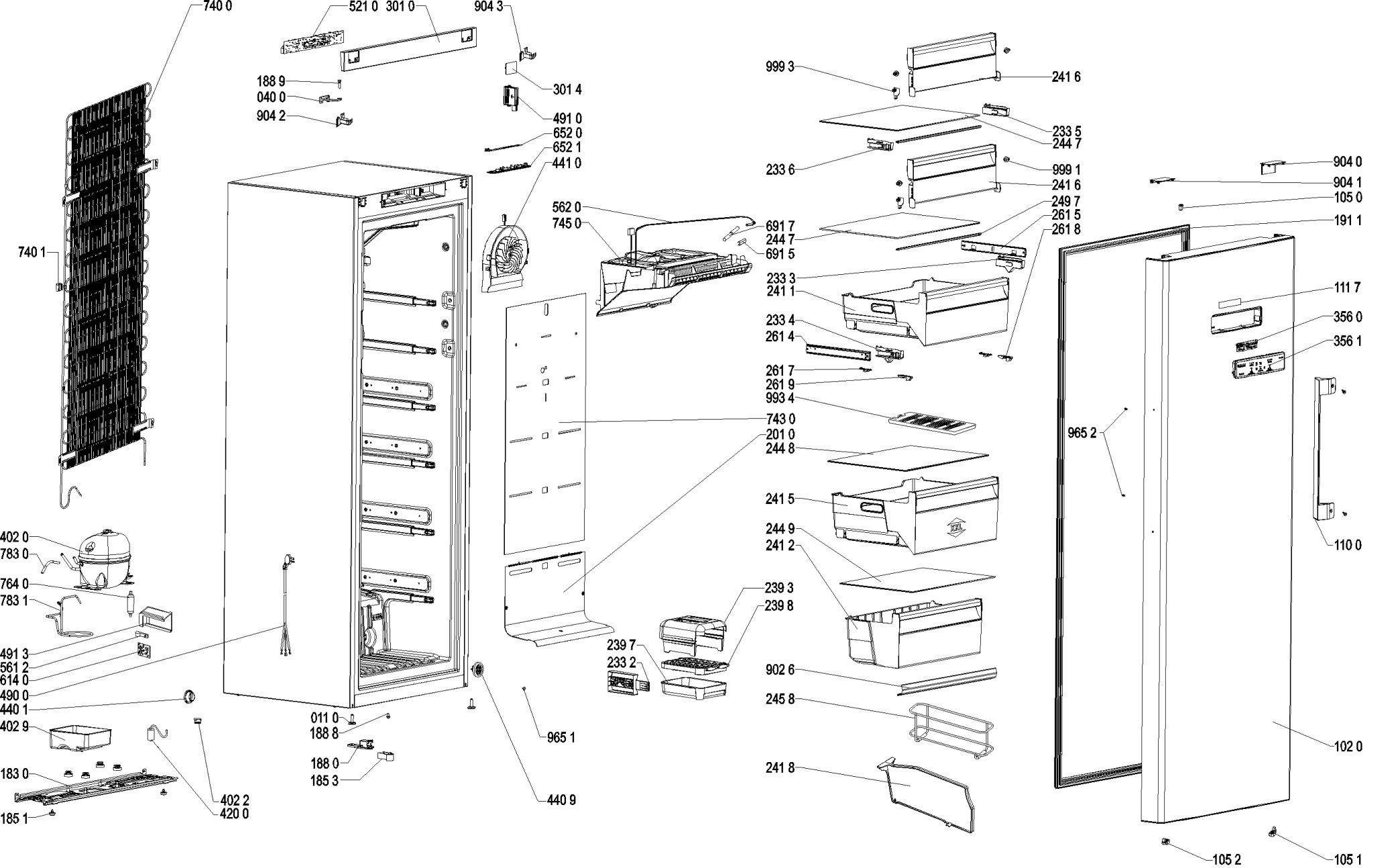

4000 107 10714