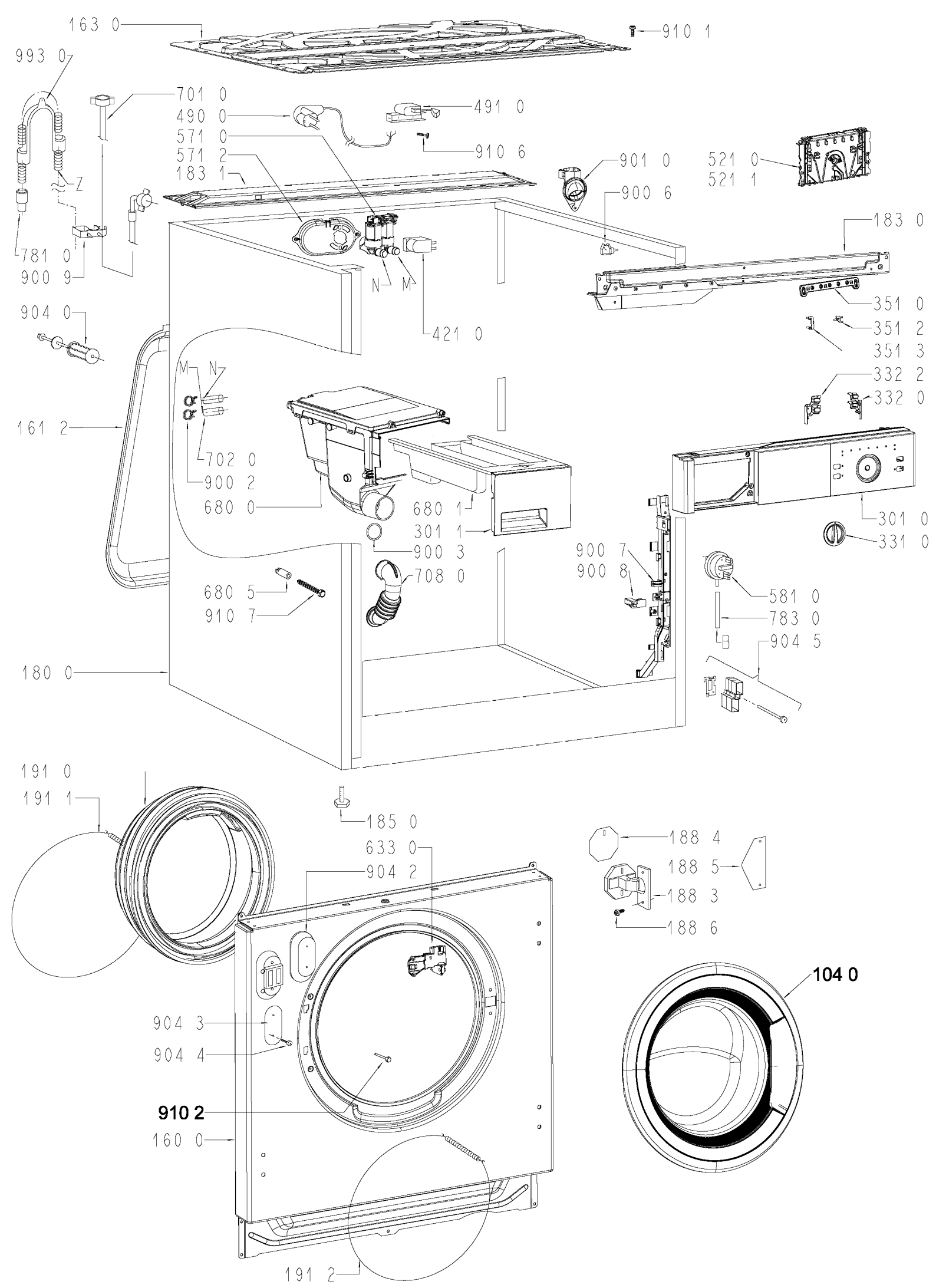
163 0
910 1
993 0
701 0
490 0
491 0
571 0
910 6
571 2
183 1
901 0
521 0
521 1
900 6
Z
183 0
781 0
900 9
N
M
351 0
904 0
421 0
351 2
351 3
M
N
332 2
332 0
161 2
702 0
900 2
680 0
680 1
301 1
301 0
331 0
900 3
900 7
900 8
708 0
680 5
910 7
581 0
783 0
B
904 5
180 0
191 0
191 1
185 0
633 0
904 2
188 4
188 5
188 3
188 6
104 0
904 3
904 4
910 2
160 0
191 2

W10779351