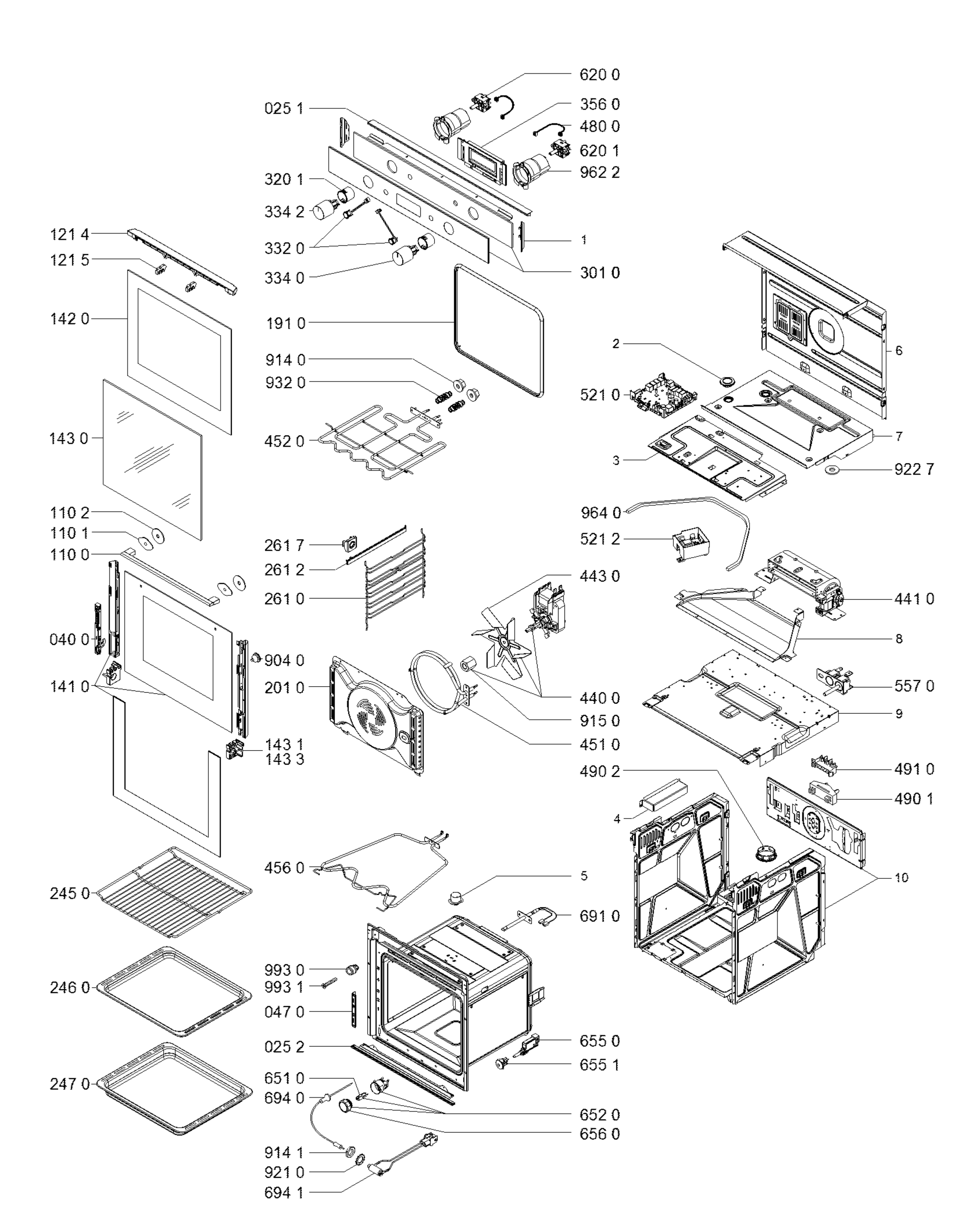

4000 107 66903