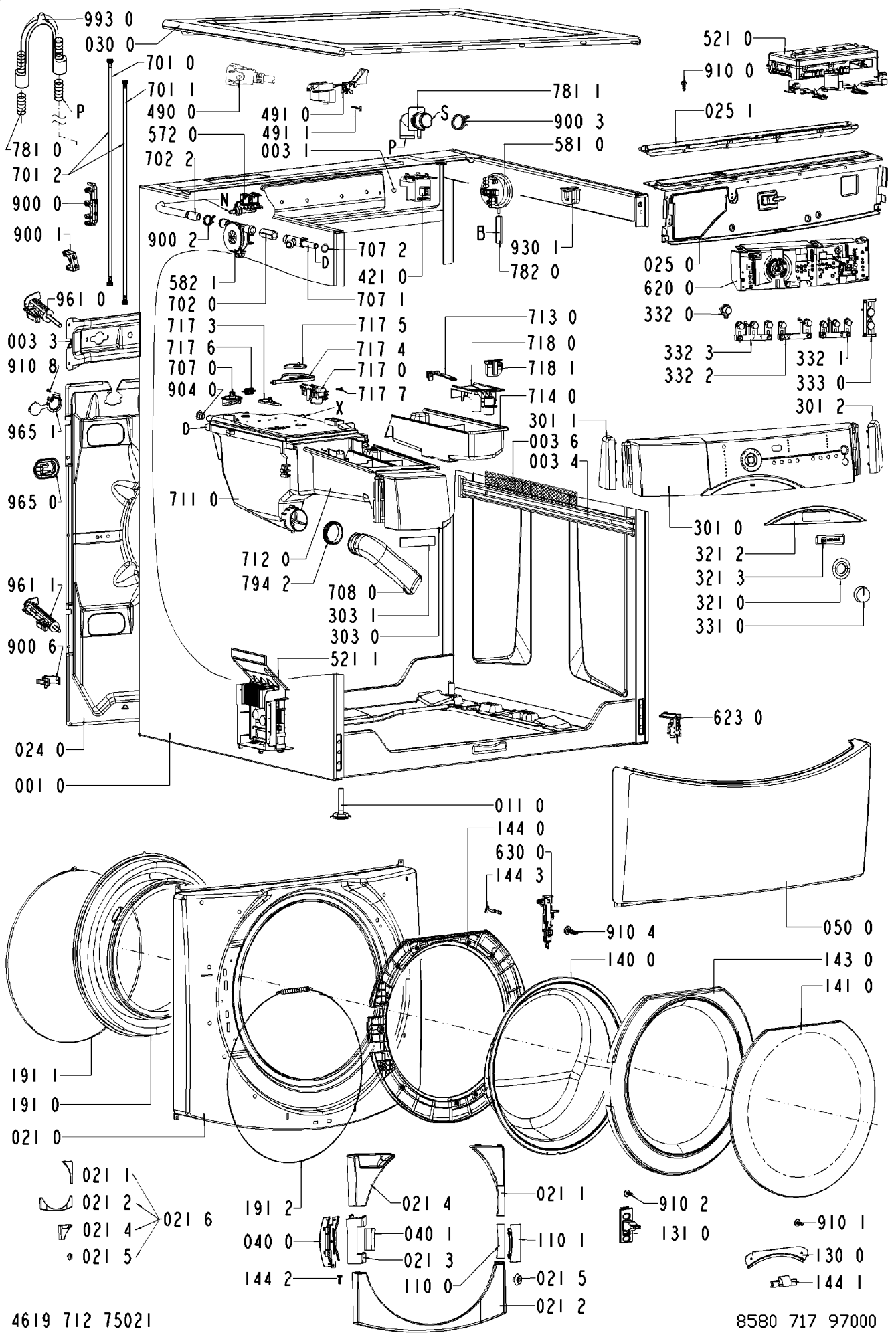
993 0
030 0
701 0
701 1
490 0
491 0
491 1
003 1
572 0
702 2
781 0
701 2
900 0
900 1
900 2
961 0
003 3
910 8
965 1
965 0
961 1
900 6
024 0
001 0
582 1
702 0
717 3
717 6
707 0
904 0
707 2
421 0
707 1
717 5
717 4
717 0
717 7
781 1
900 3
581 0
930 1
782 0
713 0
718 0
718 1
714 0
301 1
003 6
003 4
711 0
712 0
794 2
708 0
303 1
303 0
521 1
521 0
910 0
025 1
025 0
620 0
332 0
332 3
332 2
332 1
333 0
301 2
301 0
321 2
321 3
321 0
331 0
623 0
011 0
144 0
630 0
144 3
910 4
050 0
140 0
143 0
141 0
191 1
191 0
021 0
021 1
021 2
021 4
021 5
021 6
191 2
021 4
040 0
040 1
021 3
144 2
110 0
021 1
110 1
021 5
021 2
910 2
131 0
910 1
130 0
144 1
4619 712 75021
8580 717 97000