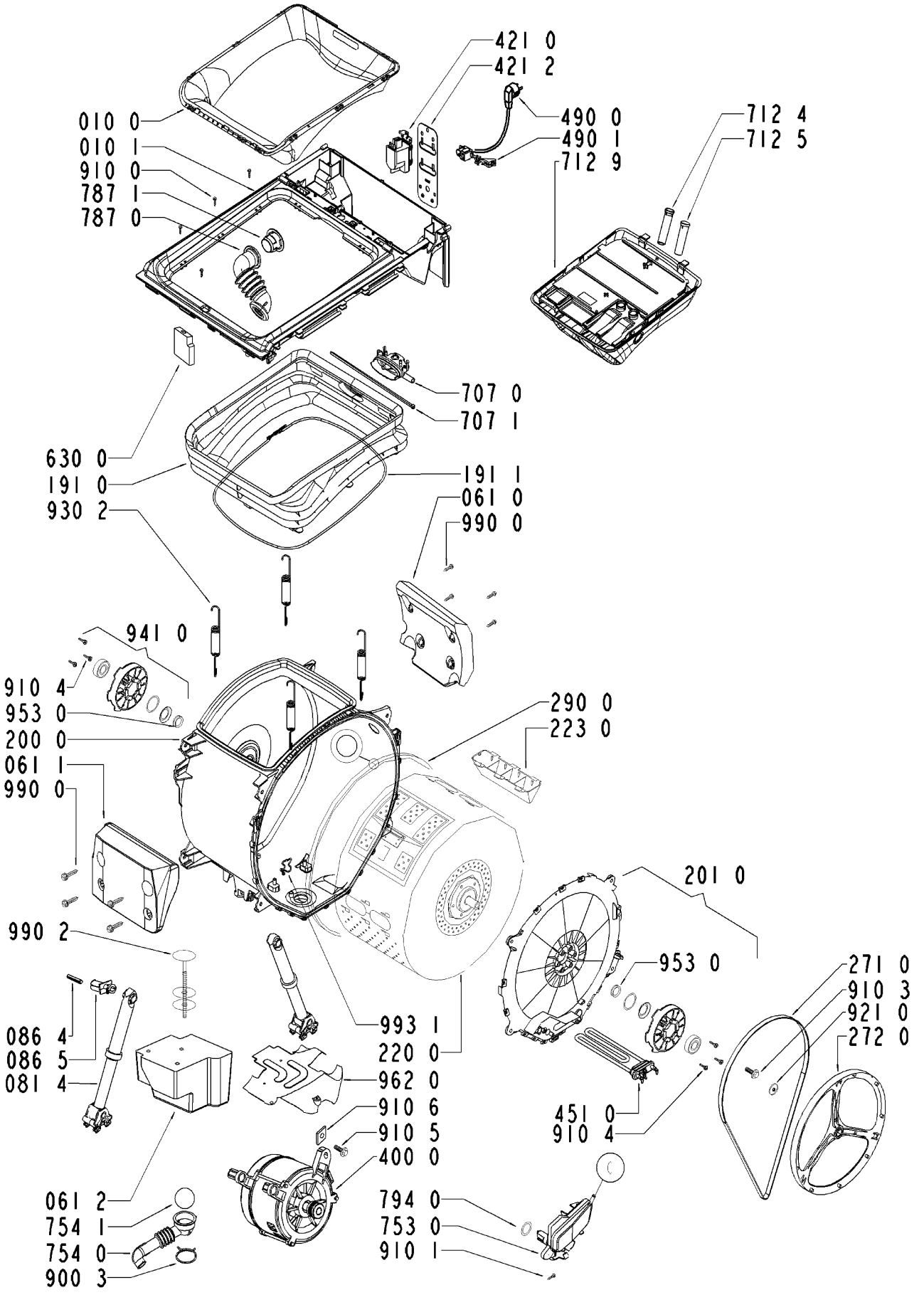


8584 725 41007