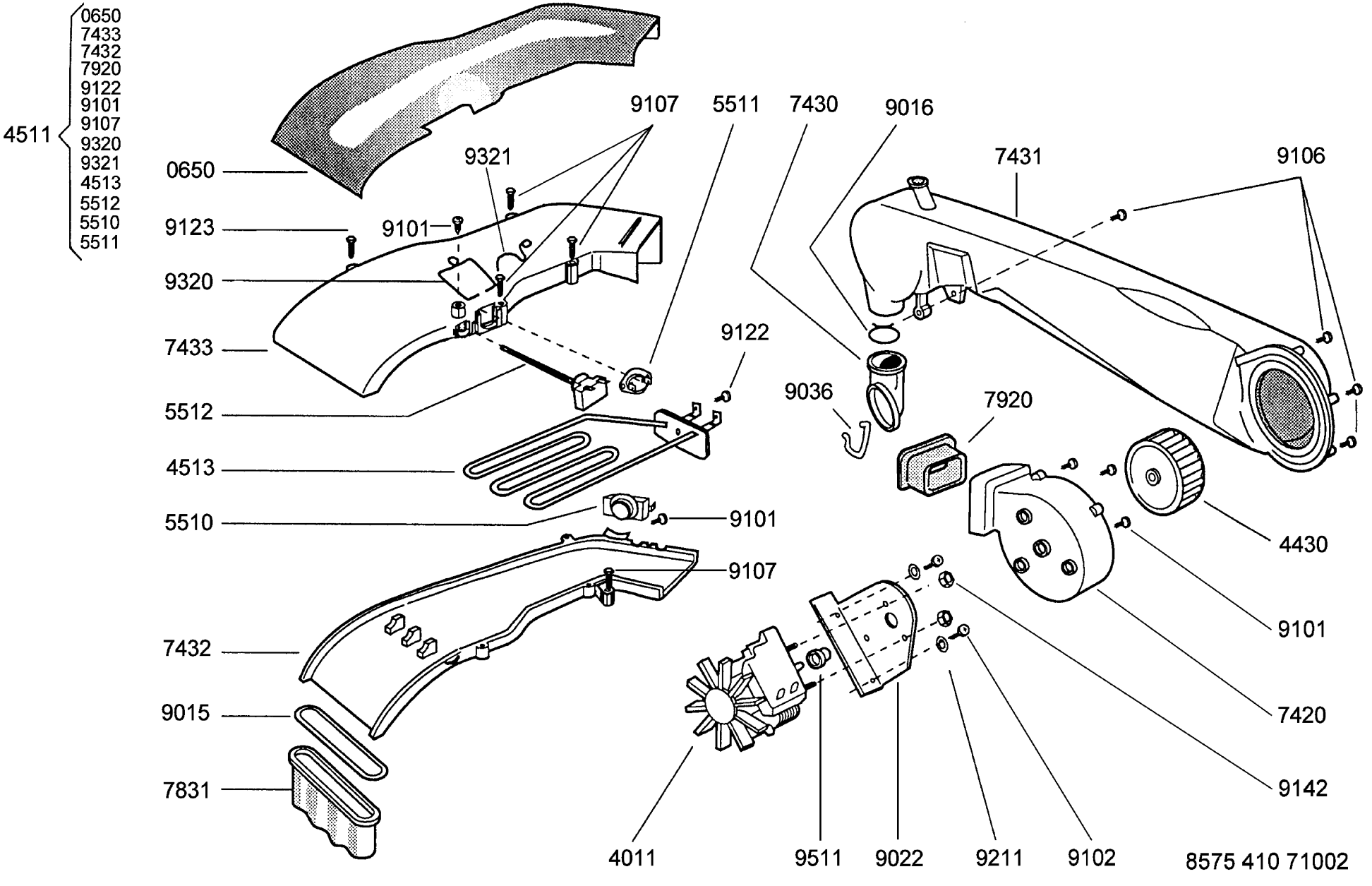
4511
0650
7433
7432
7920
9122
9101
9107
9320
9321
4513
5512
5510
5511
0650
9123
9320
7433
5512
4513
5510
7432
9015
7831
9321
9101
9107
5511
9122
9101
9107
7430
9016
9036
7431
9106
7920
4430
9101
7420
9142
4011
9511
9022
9211
9102
8575 410 71002