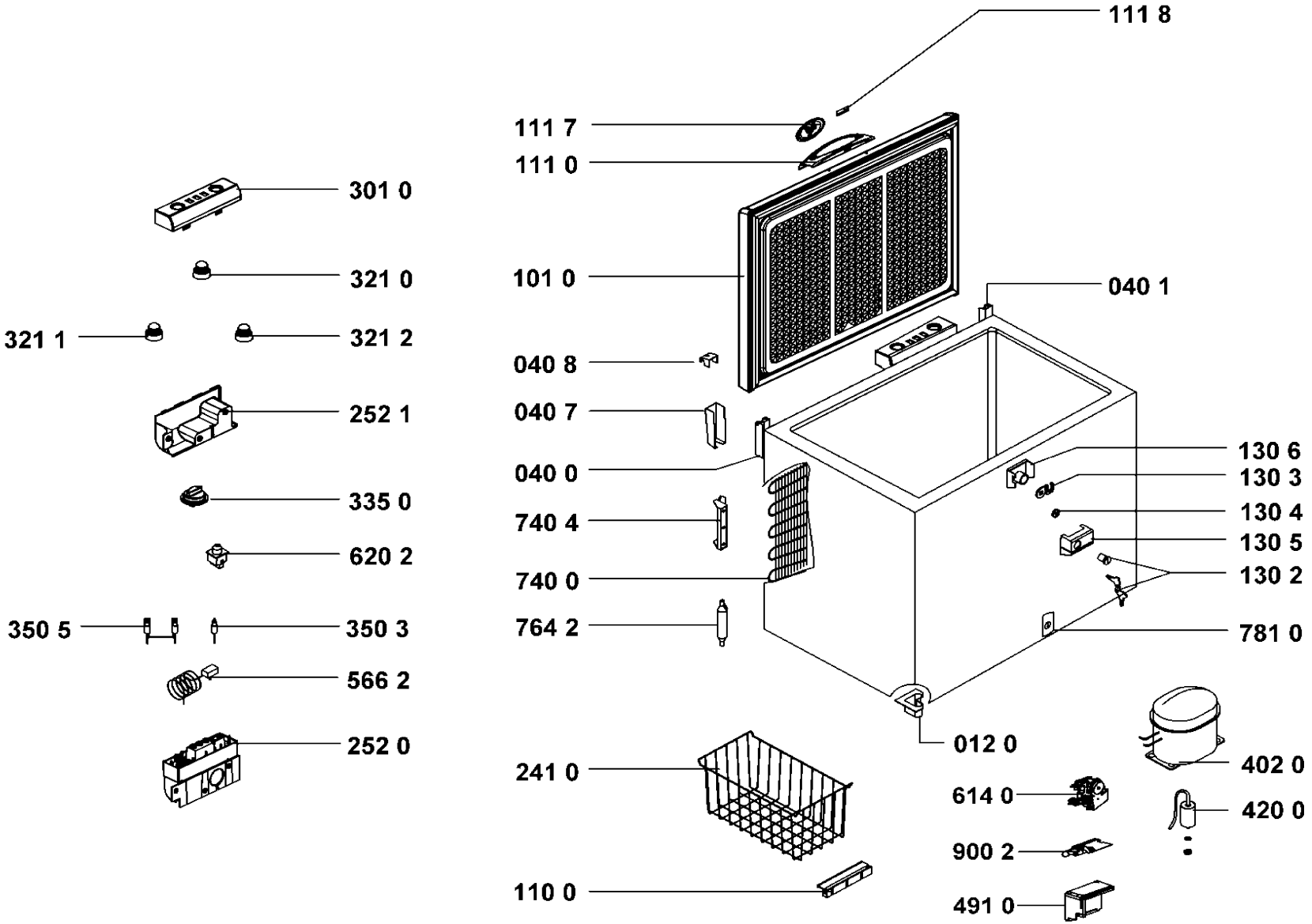

0000 001 37040