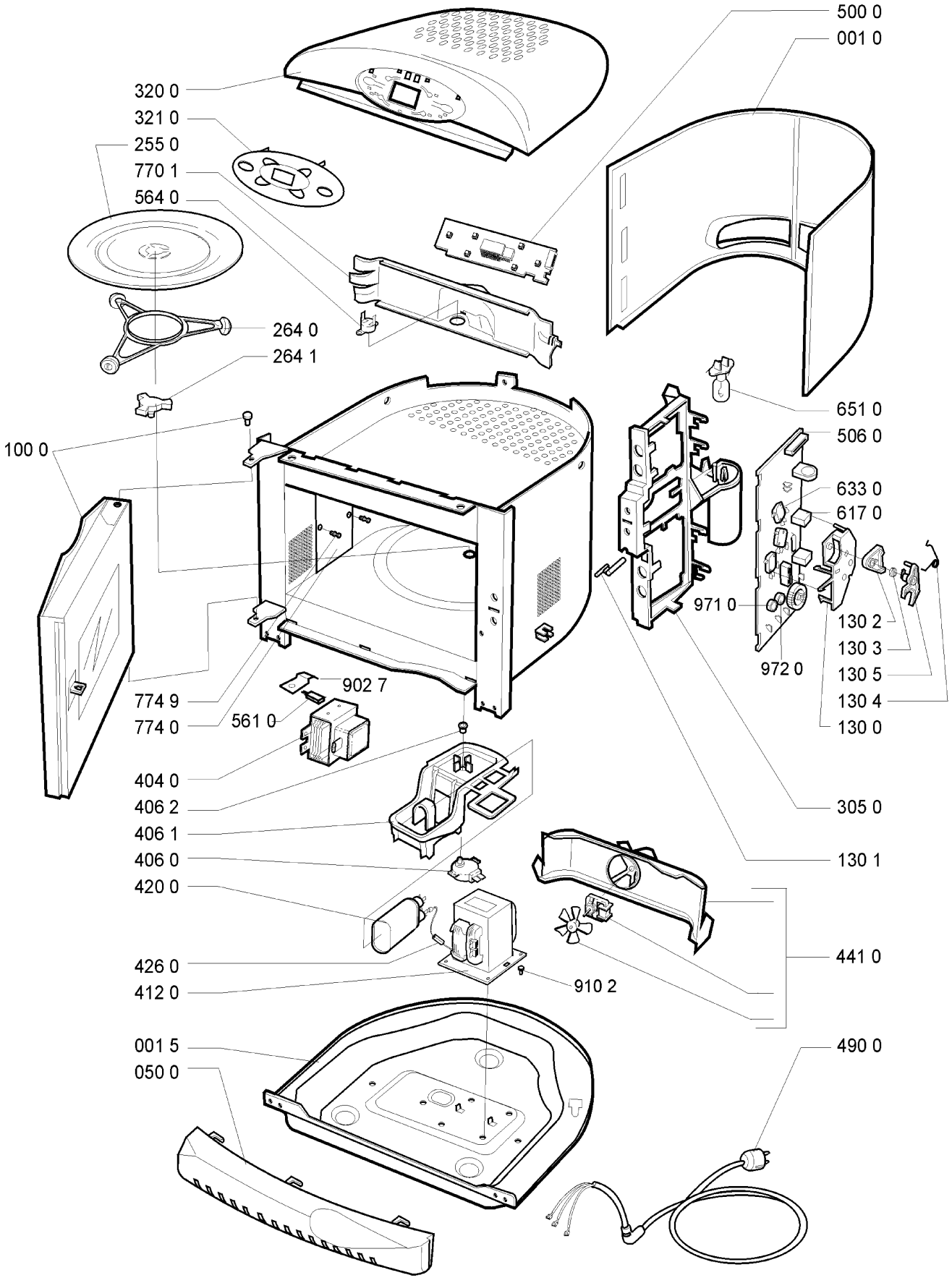
500 0
001 0
320 0
321 0
255 0
770 1
564 0
264 0
264 1
651 0
506 0
100 0
633 0
617 0
971 0
130 2
130 3
972 0
130 5
130 4
130 0
902 7
774 9
774 0
561 0
404 0
406 2
406 1
406 0
420 0
305 0
130 1
441 0
426 0
412 0
910 2
001 5
050 0
490 0
80000388