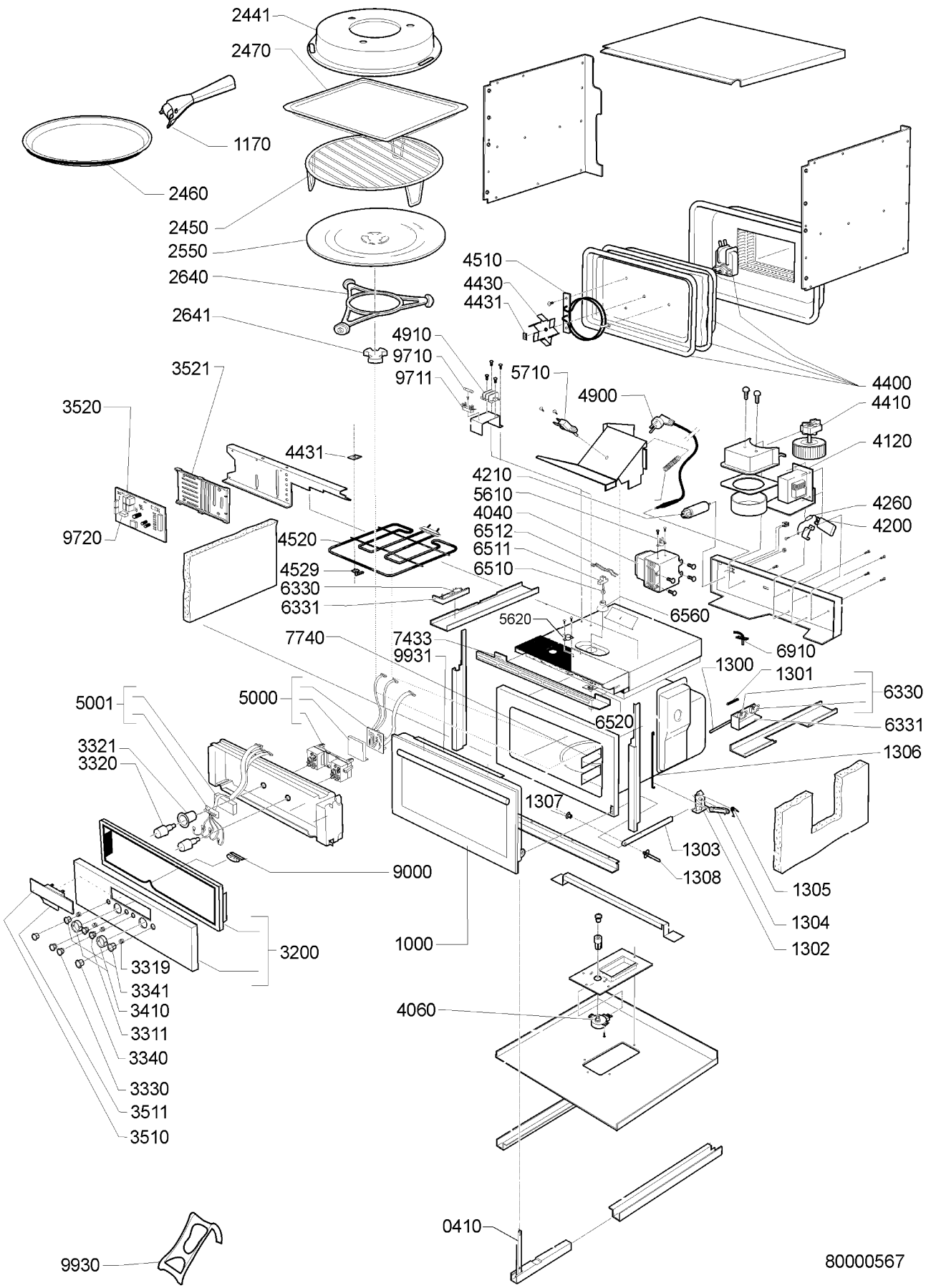
2441
2470
1170
2460
2450
2550
2640
2641
4510
4430
4431
4910
9710
9711
5710
4900
4400
4410
4120
3521
3520
4431
4210
5610
4040
6512
6511
6510
4260
4200
9720
4520
4529
6330
6331
5620
6560
6910
7740
7433
9931
1300
1301
6330
5001
5000
6520
6331
3321
3320
1306
1307
1303
9000
1308
1305
1304
1302
3200
1000
3319
3341
3410
3311
3340
3330
3511
3510
4060
0410
9930
80000567