W10396374

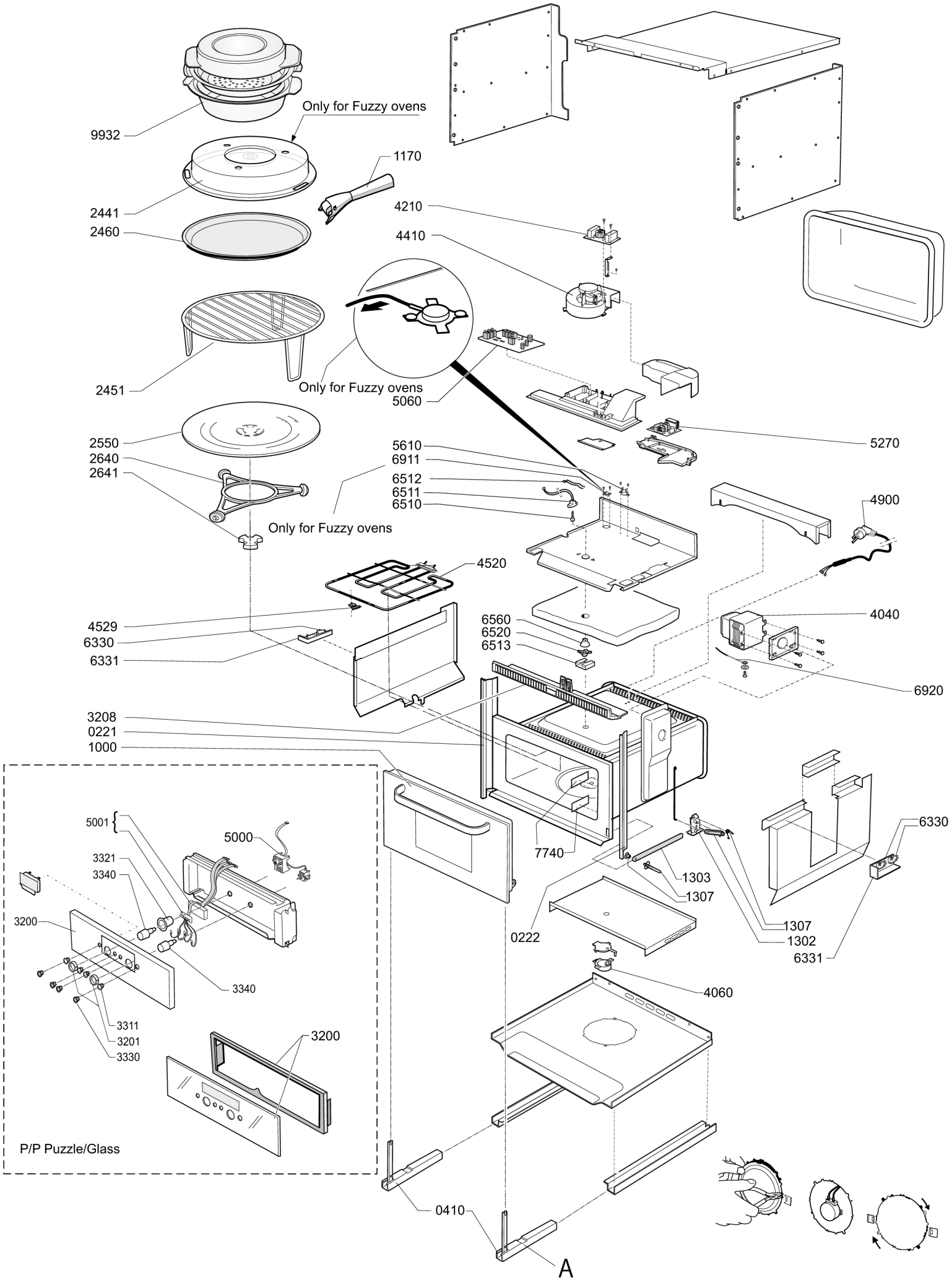
Only for Fuzzy ovens
9932
1170
2441
2460
4210
4410
2451
Only for Fuzzy ovens
5060
2550
2640
2641
5610
6911
6512
6511
6510
5270
4900
Only for Fuzzy ovens
4520
4529
6330
6331
6560
6520
6513
4040
6920
3208
0221
1000
5001
5000
3321
3340
3200
7740
1303
1307
0222
1307
1302
6331
6330
3340
4060
3311
3201
3330
3200
P/P Puzzle/Glass
0410
A