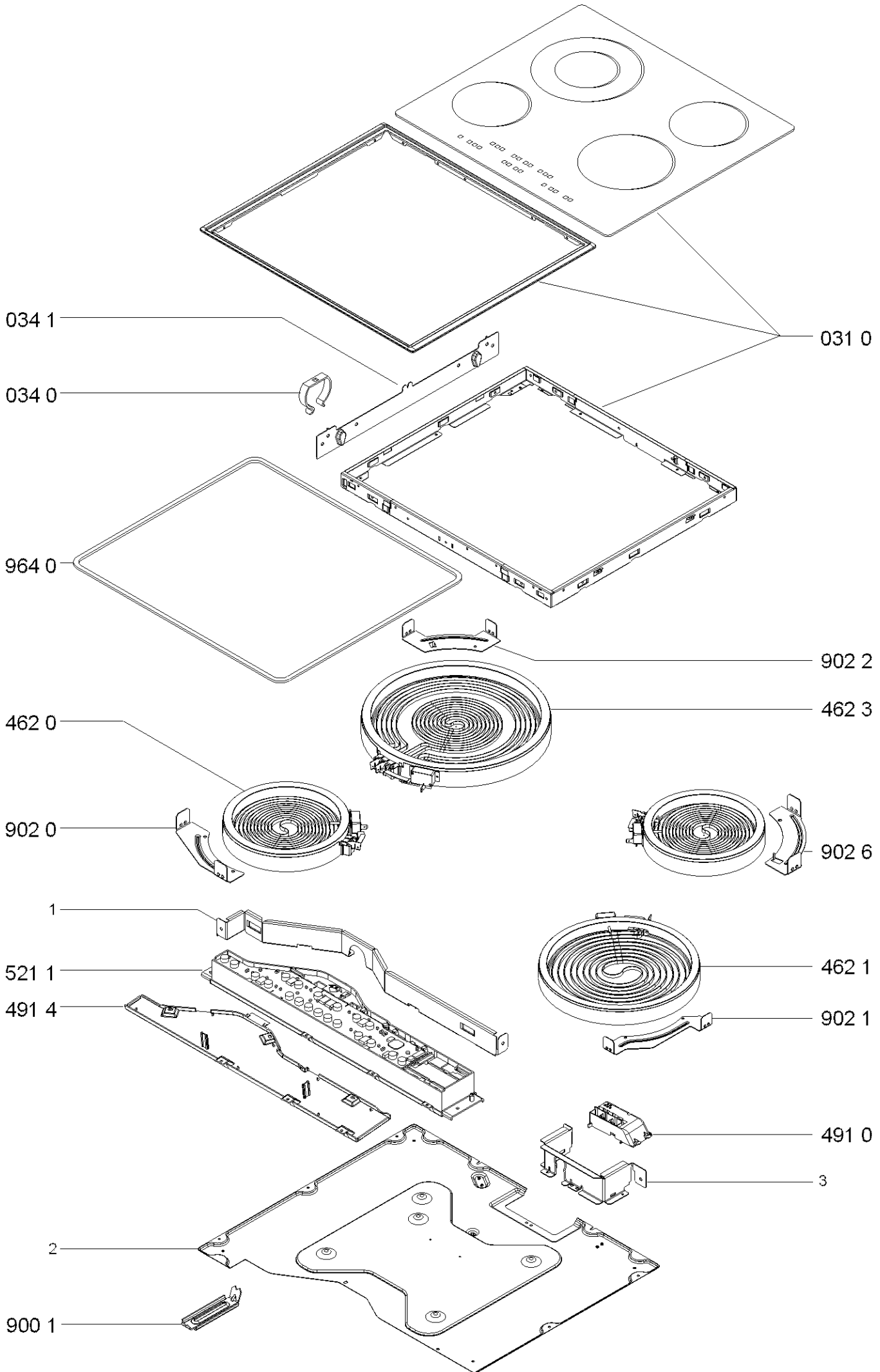

4000 104 44900