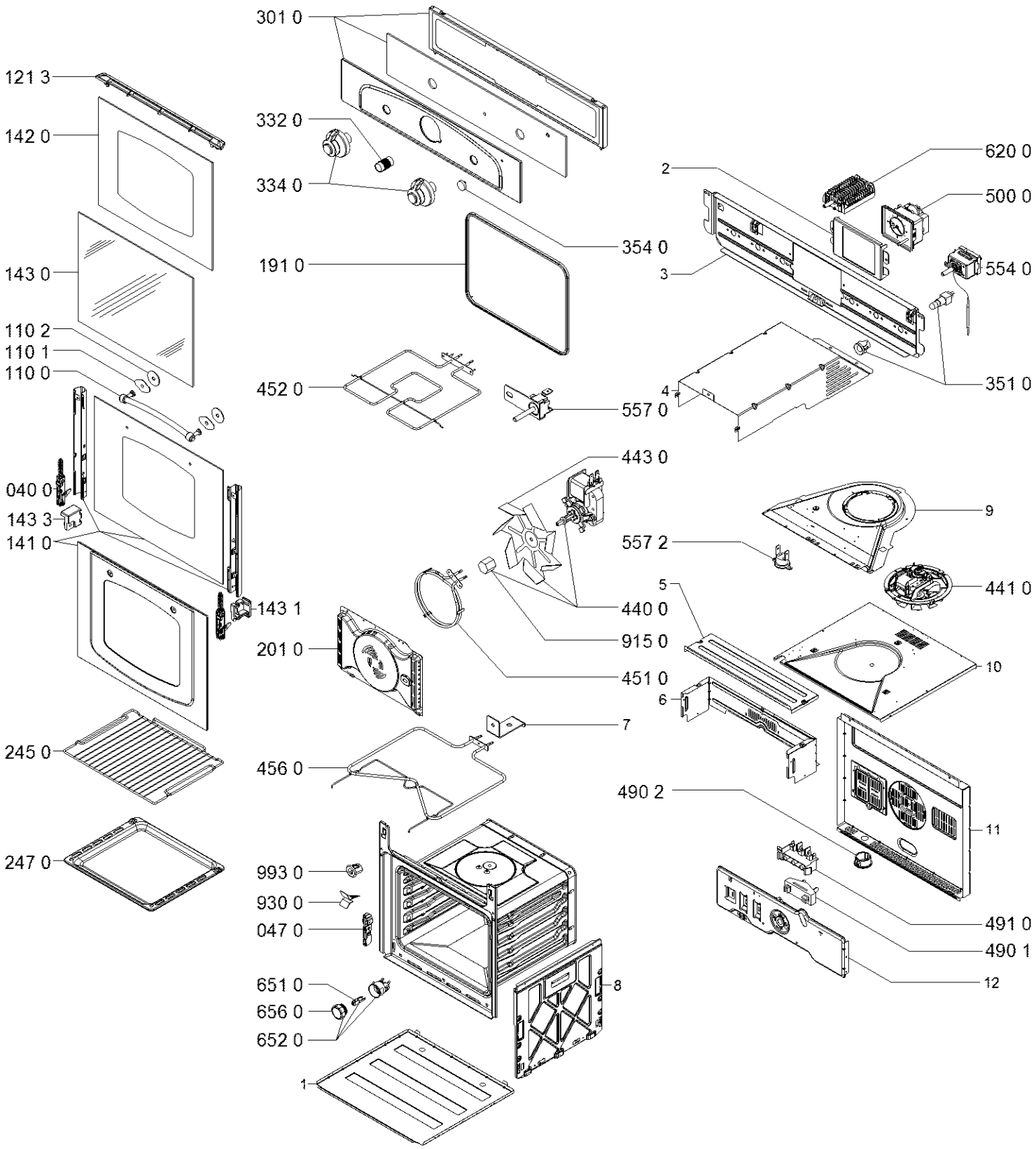

4000 109 04830