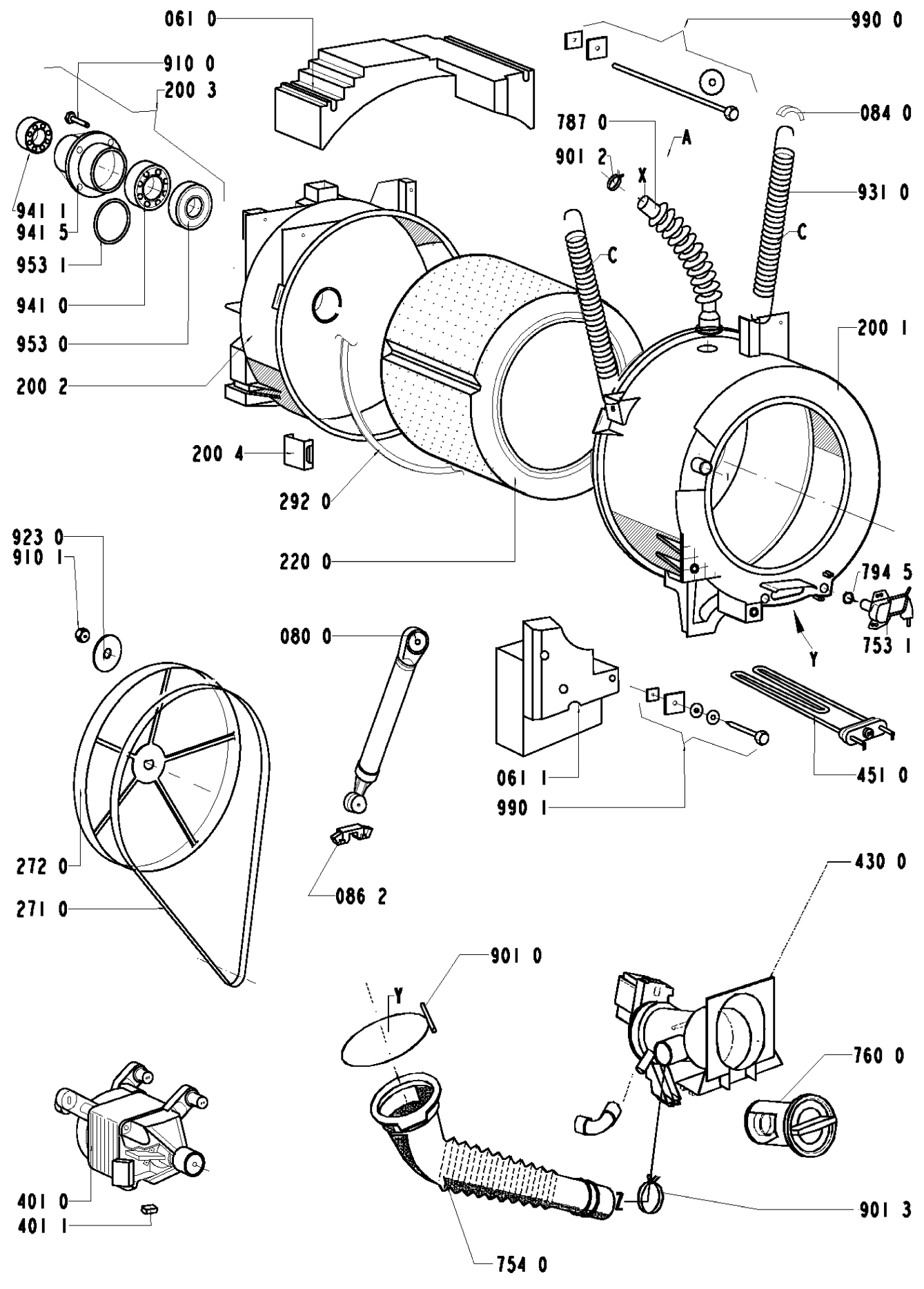

8580 072 29010