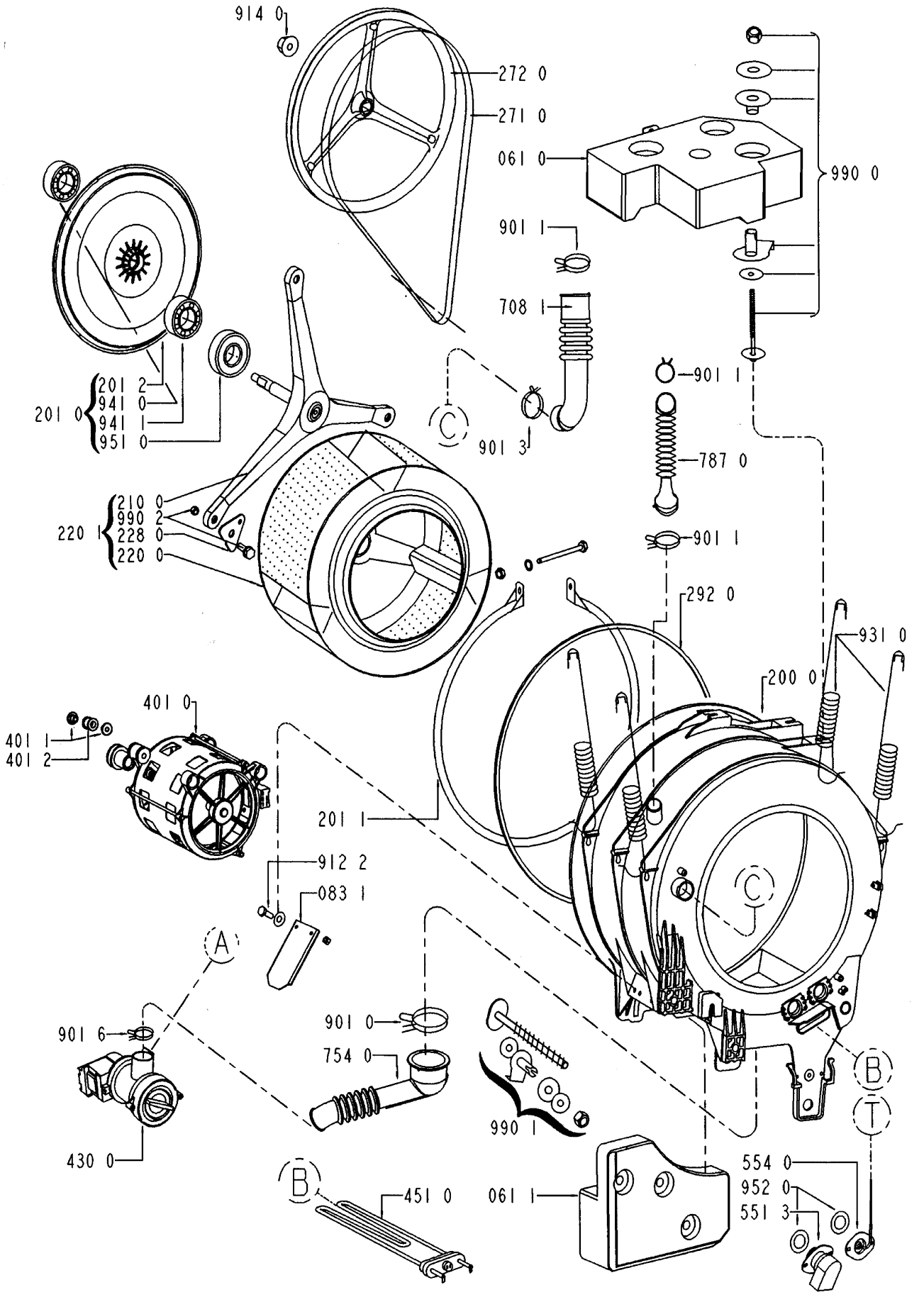
914 0
272 0
271 0
061 0
990 0
901 1
708 1
901 1
787 0
901 3
201 2
941 0
941 1
951 0
201 0
210 0
990 2
228 0
220 0
220 1
901 1
292 0
931 0
200 0
401 0
401 1
401 2
201 1
912 2
083 1
901 6
901 0
754 0
990 1
430 0
451 0
061 1
554 0
952 0
551 3
EV2 F0022