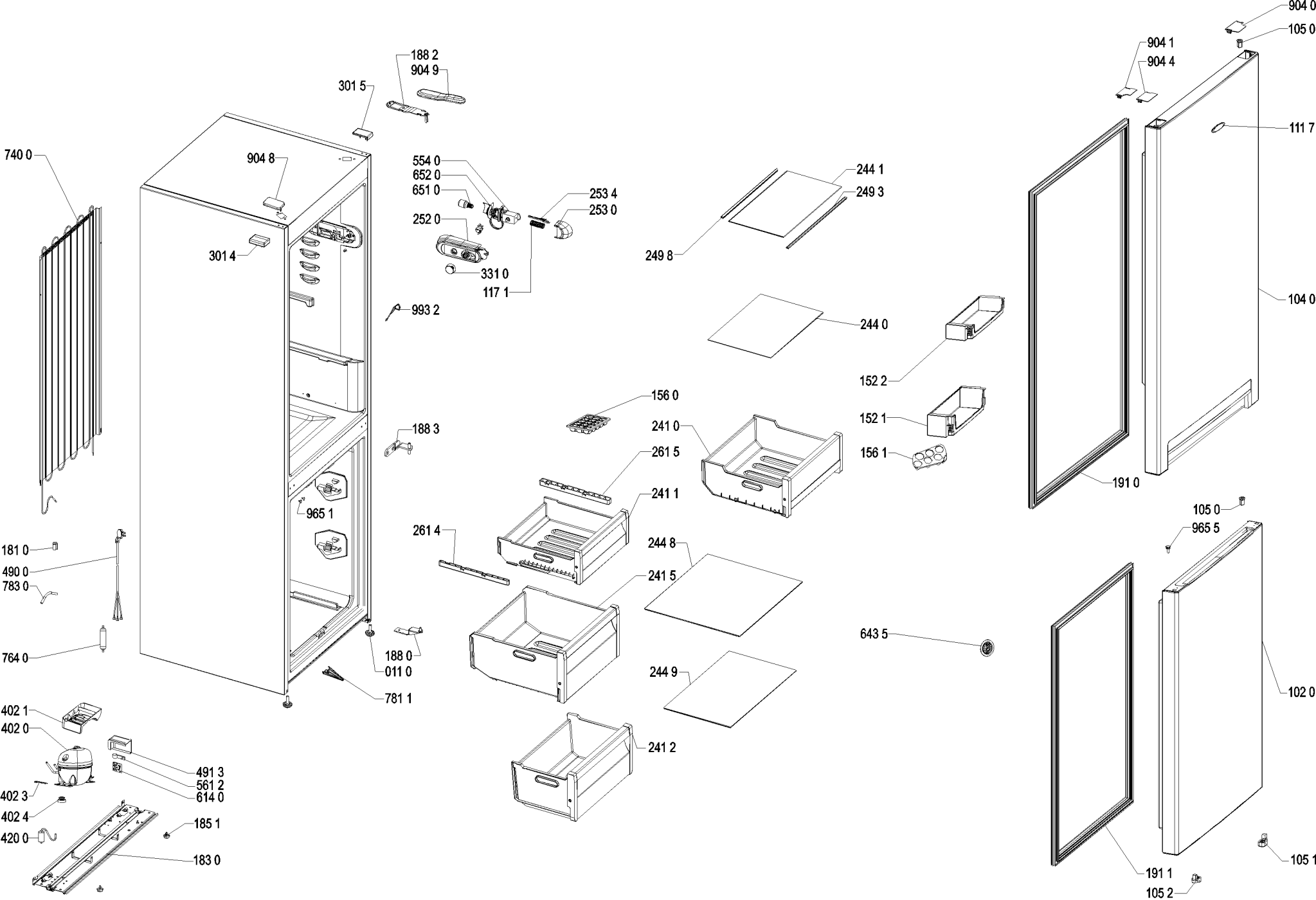


4000 108 80811