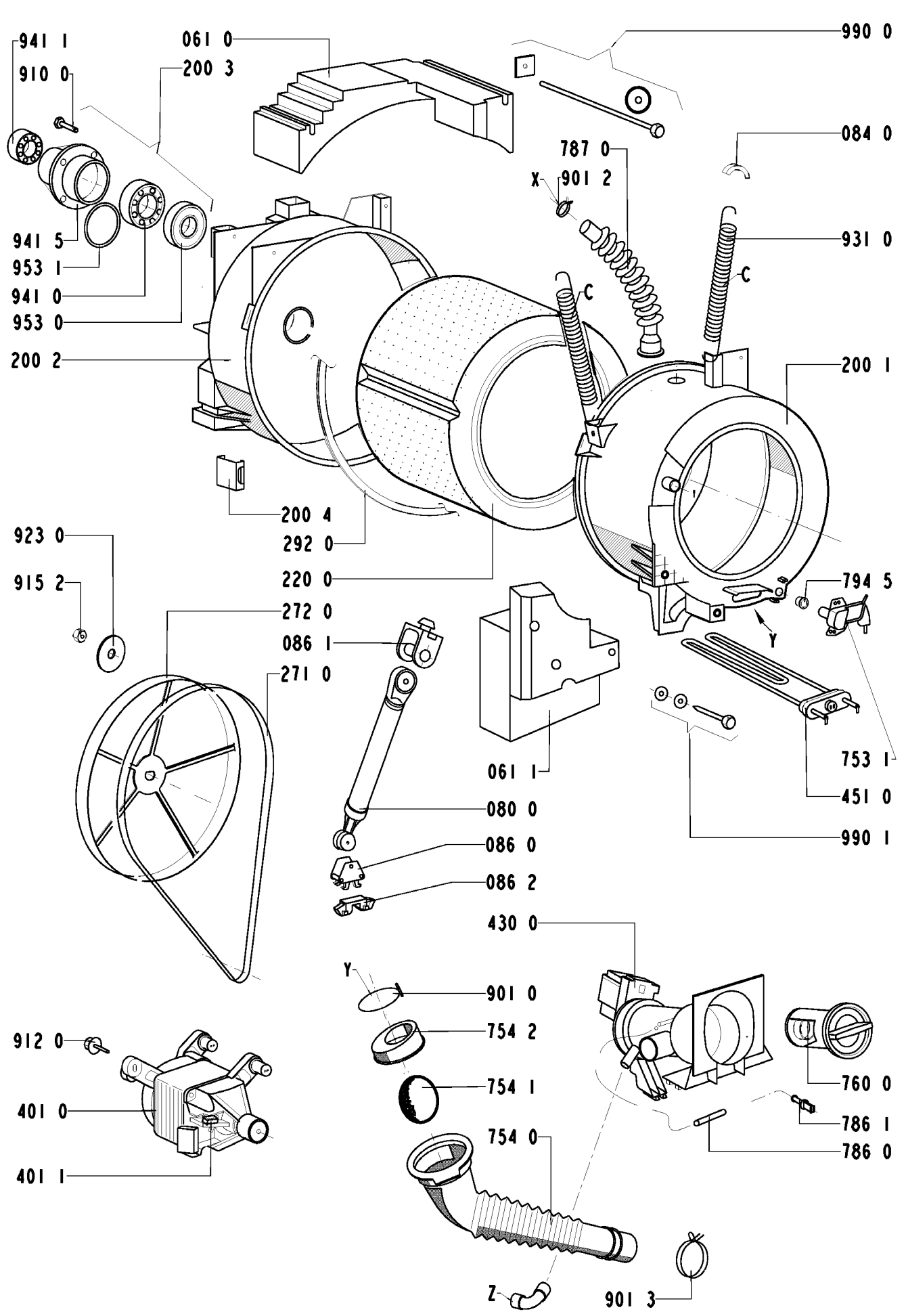

4619 712 40271 8570 054 61010