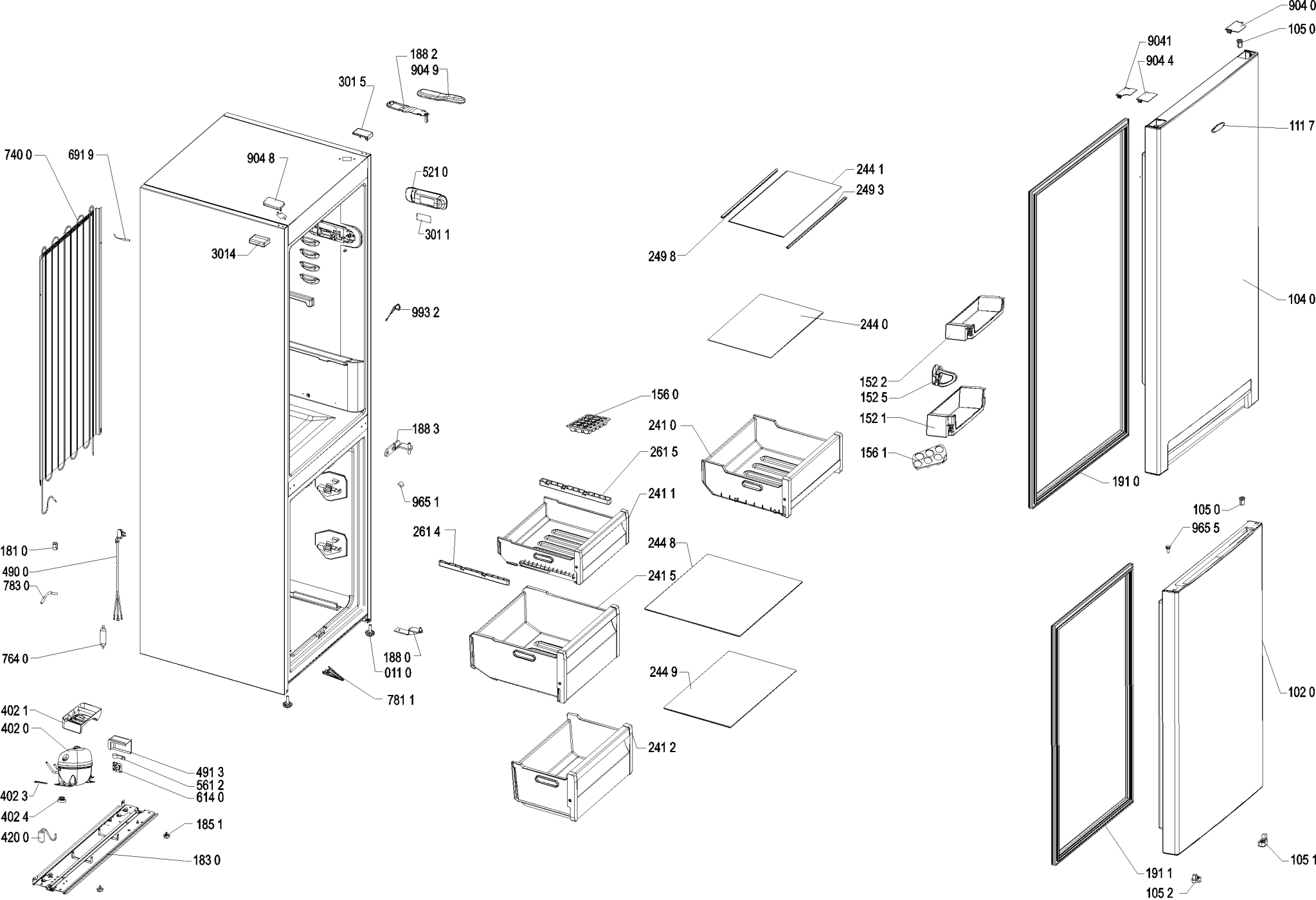
904 0
105 0
9041
904 4
188 2
904 9
301 5
111 7
740 0
691 9
904 8
521 0
244 1
249 3
301 1
3014
249 8
104 0
993 2
244 0
152 2
152 5
156 0
152 1
188 3
241 0
156 1
261 5
191 0
965 1
241 1
105 0
965 5
261 4
244 8
181 0
490 0
783 0
241 5
764 0
188 0
011 0
244 9
102 0
781 1
402 1
402 0
241 2
491 3
561 2
614 0
402 3
402 4
185 1
420 0
183 0
191 1
105 1
105 2
4000 108 20629