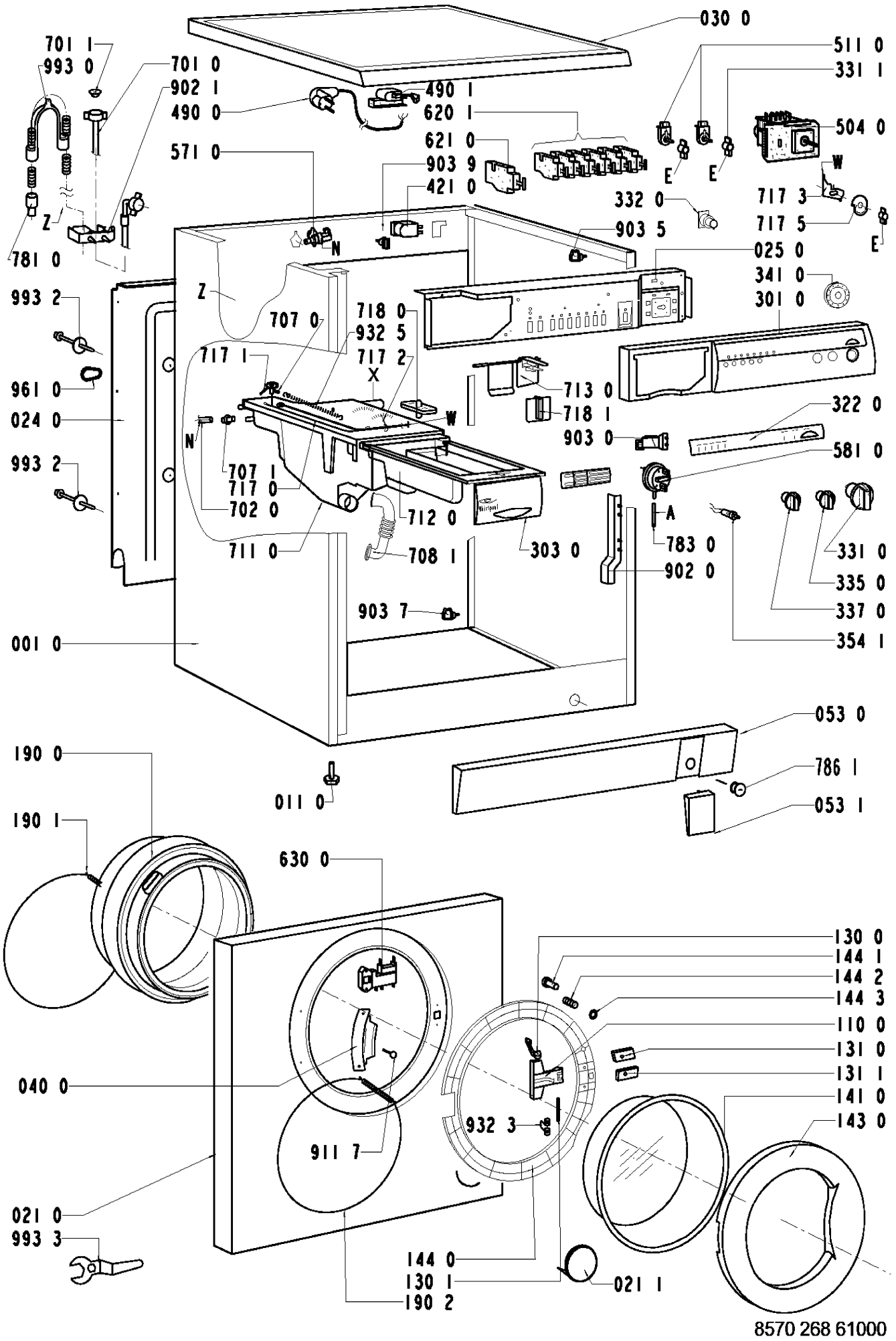

8570 268 61000