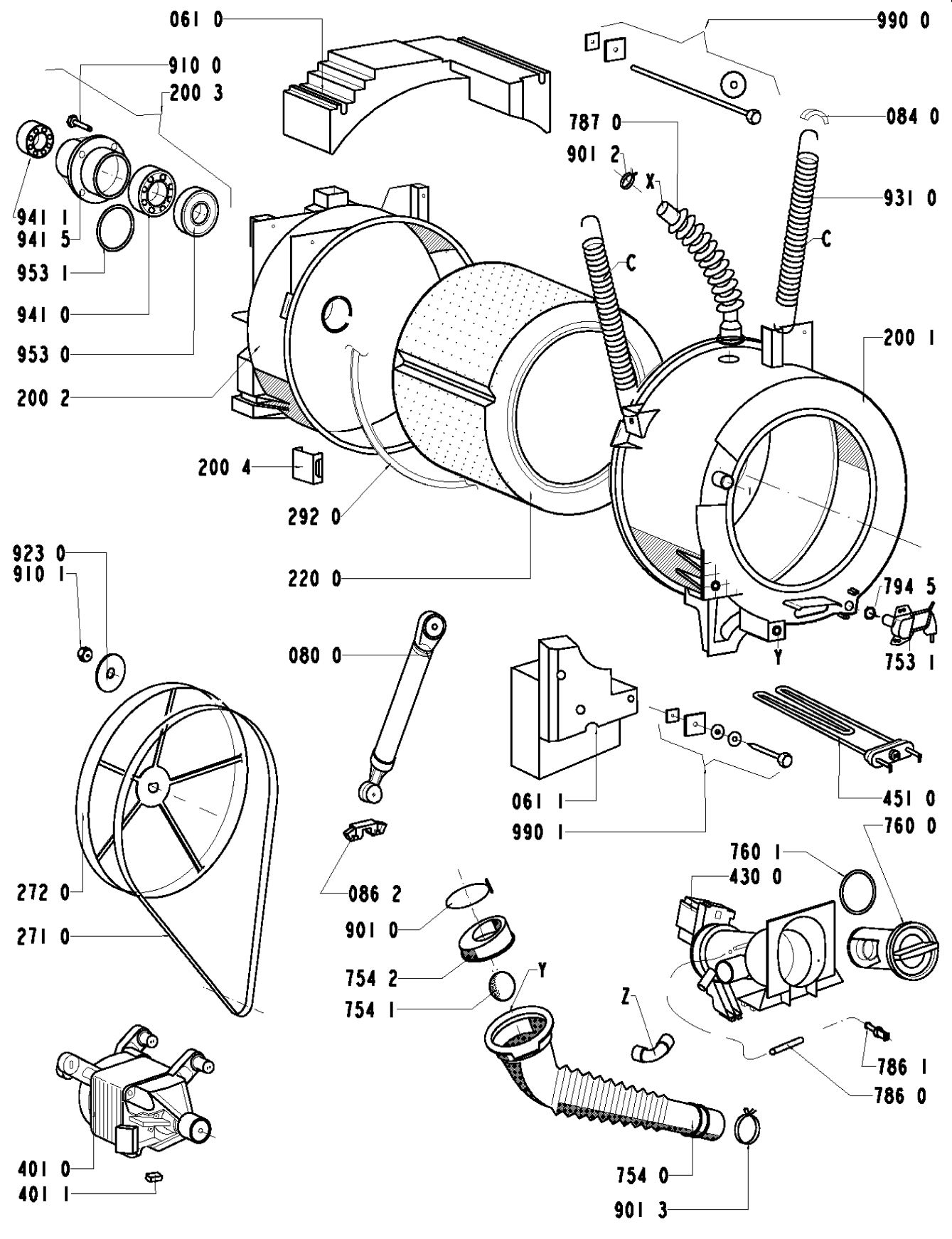

8570 408 29000