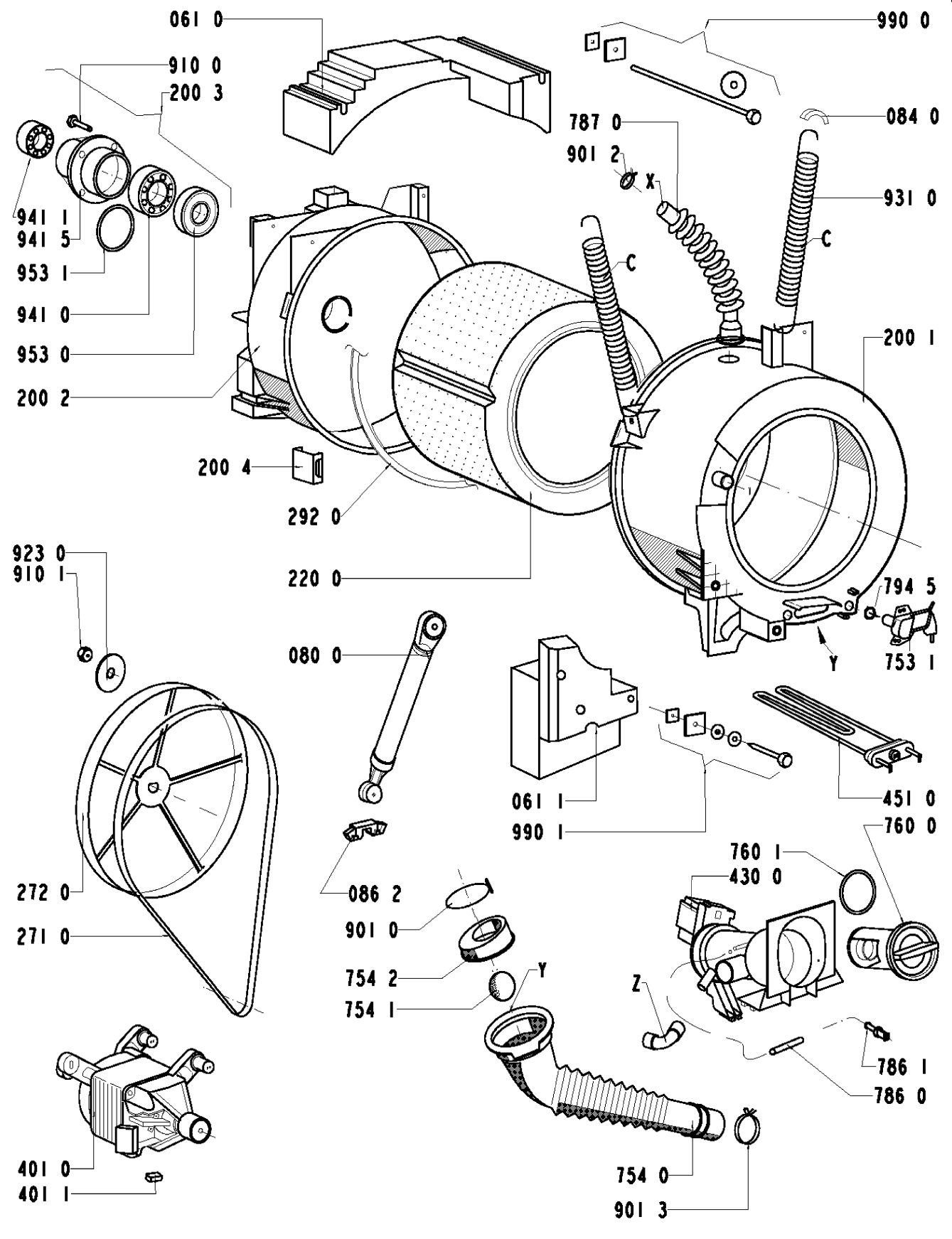

8570 361 03050