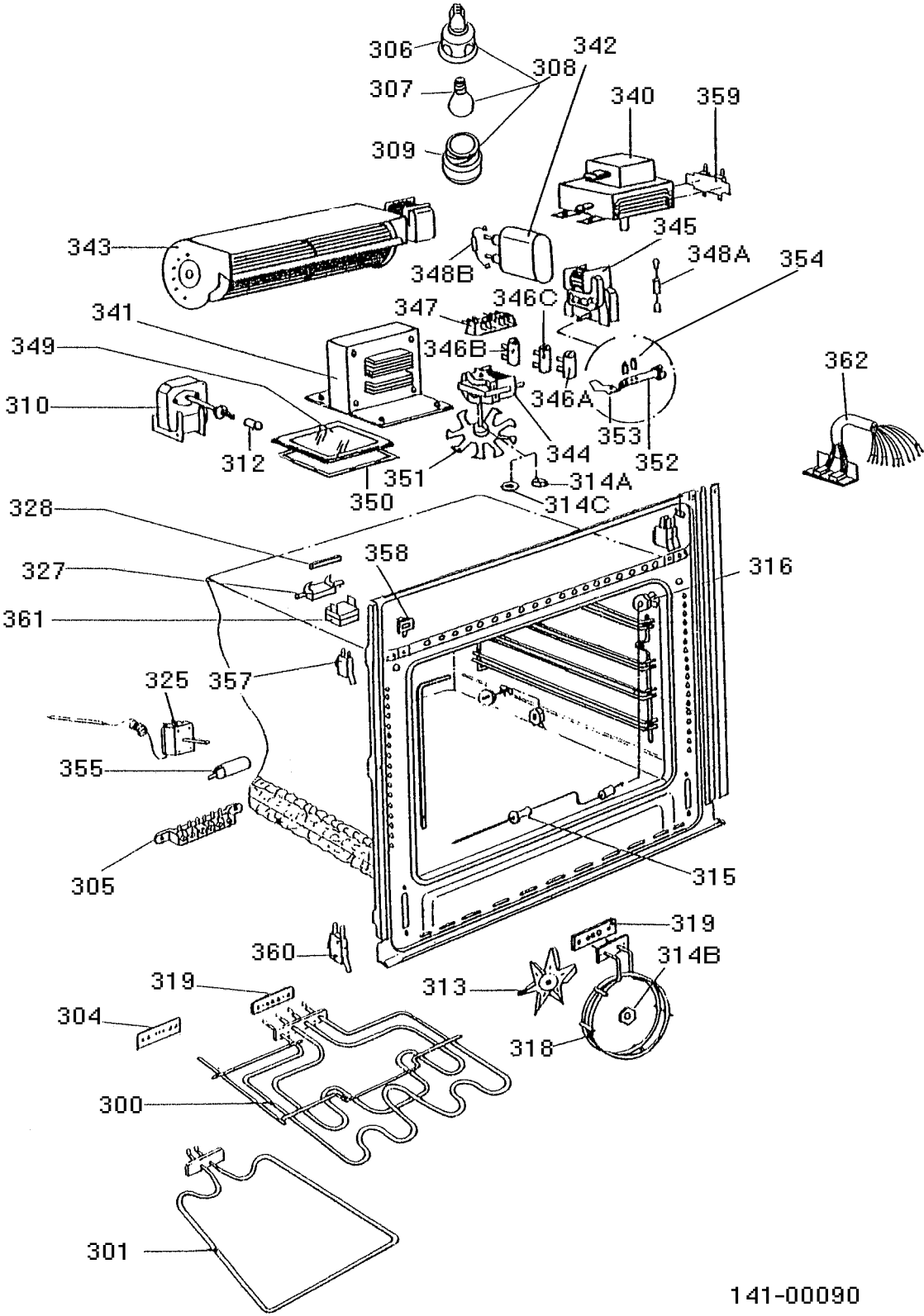
306
342
308
307
340
359
309
345
343
348A
354
348B
346C
347
341
346B
349
362
310
346A
353
344
312
352
351
314A
350
314C
328
358
316
327
361
325
357
355
305
315
319
360
314B
313
319
304
318
300
301
141-00090