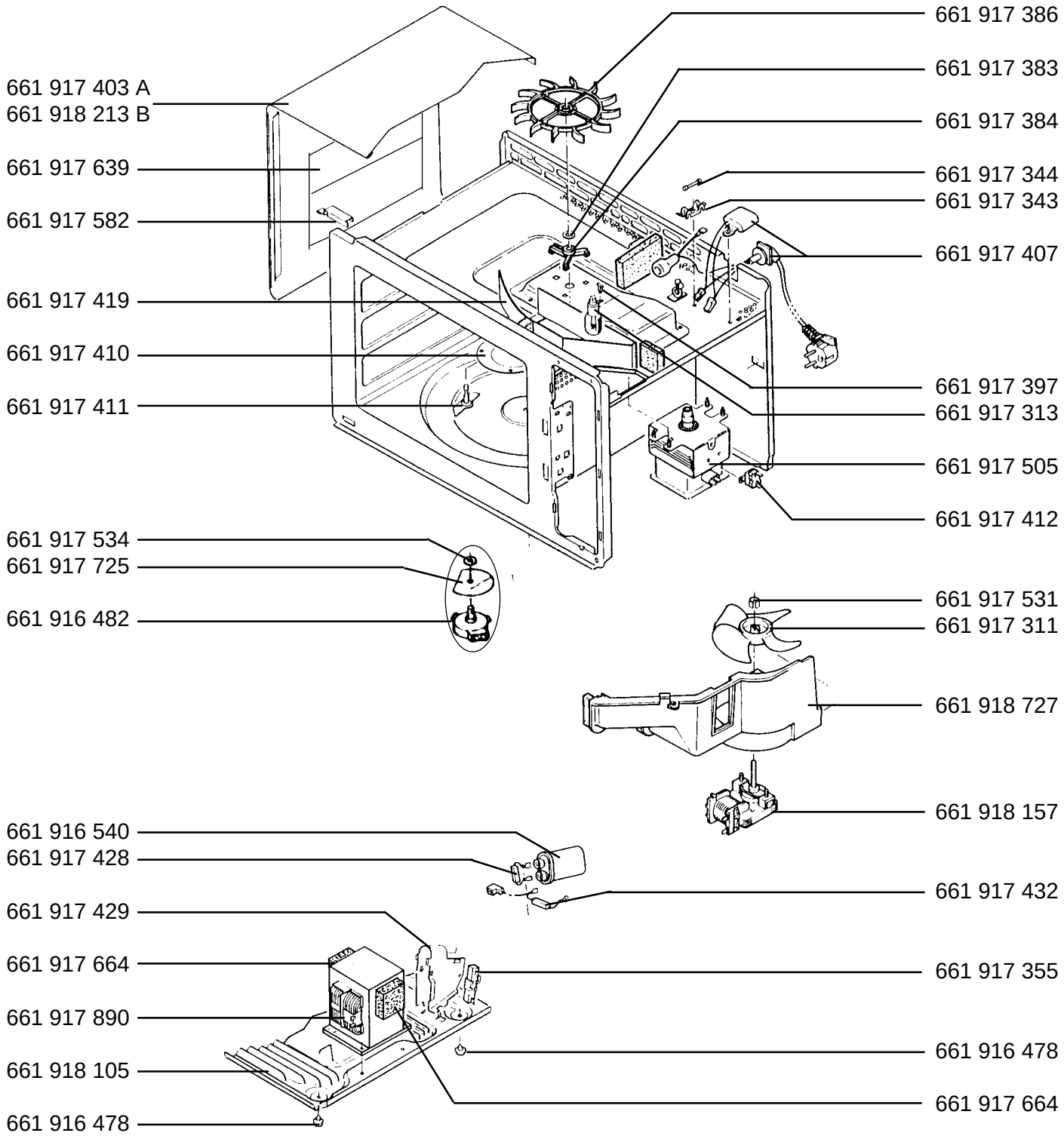MICROMAT 135 E-b E-Nr. 947 001 402 A
135 E-m E-Nr. 947 001 403 B