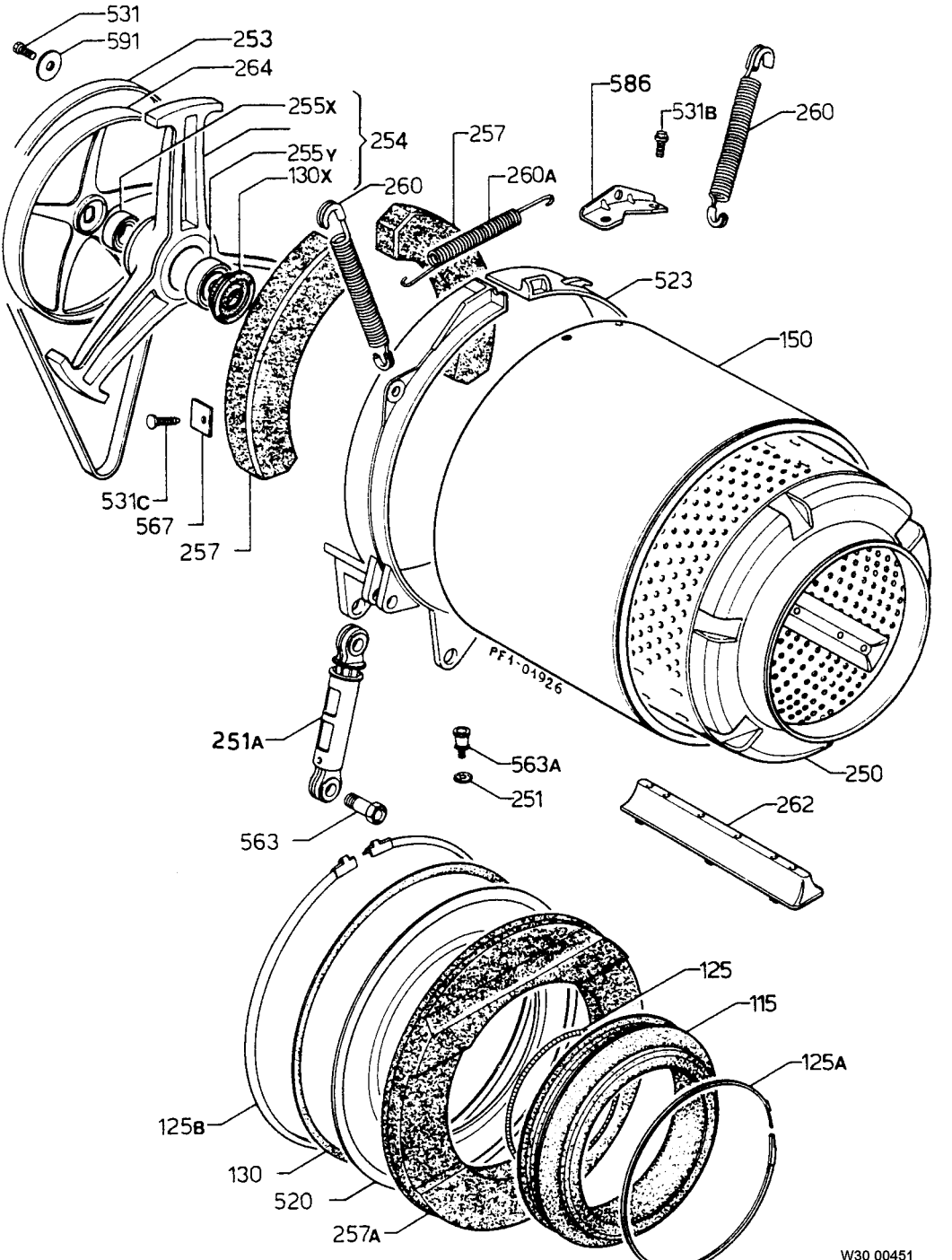
531
591
253
264
255X
254
255Y
130X
260
257
260A
586
531B
260
523
150
531C
567
257
PF1-01926
251A
563A
251
250
262
563
125
115
125A
125B
130
520
257A
W30 00451