AEG-Kundendienst A 05

LAVATHERM LIBERTY E-Nr.916 014 058

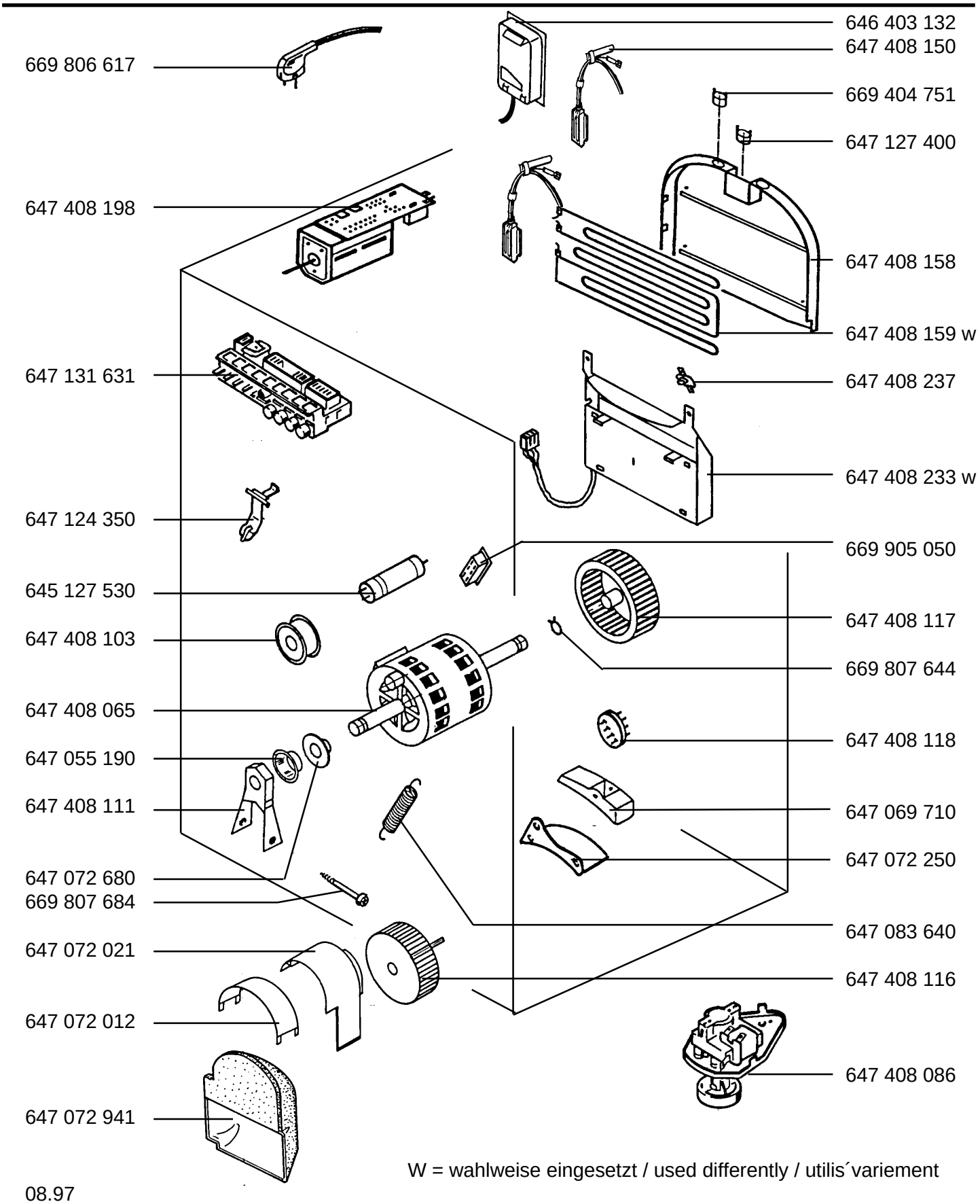

W = wahlweise eingesetzt / used differently / utilis´variement