AEG-Kundendienst C 04

LAVATHERM 36 609 WEISS	E-Nr. 916 011 060
LAVATHERM 36 600 WEISS	E-Nr. 916 011 061 A
LAVATHERM 36 600 WEISS	E-Nr. 916 011 083 B
LAVATHERM 36 600 WEISS	E-Nr. 916 011 087 C

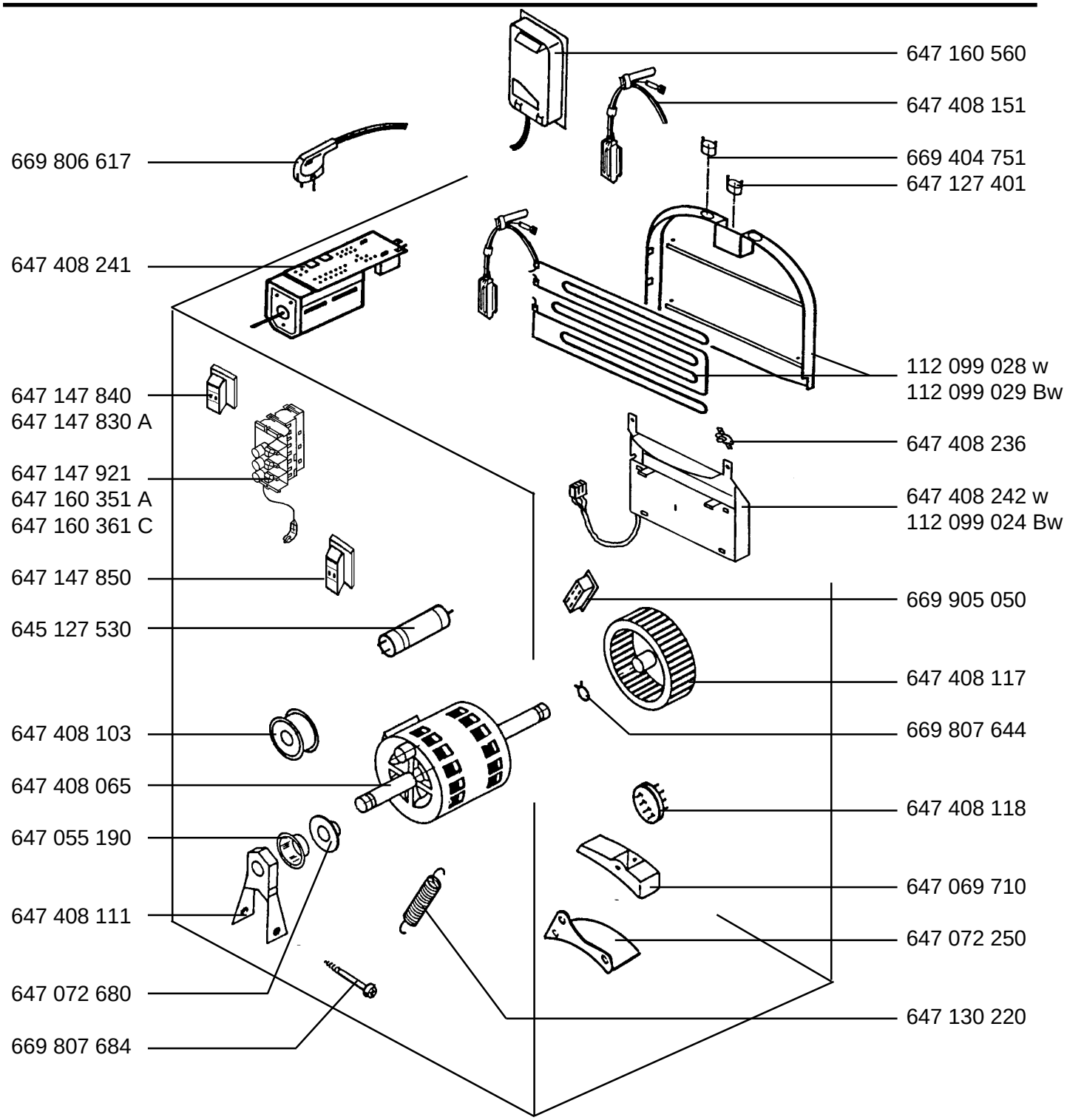

W = wahlweise eingesetzt / used differently / utilis´variement