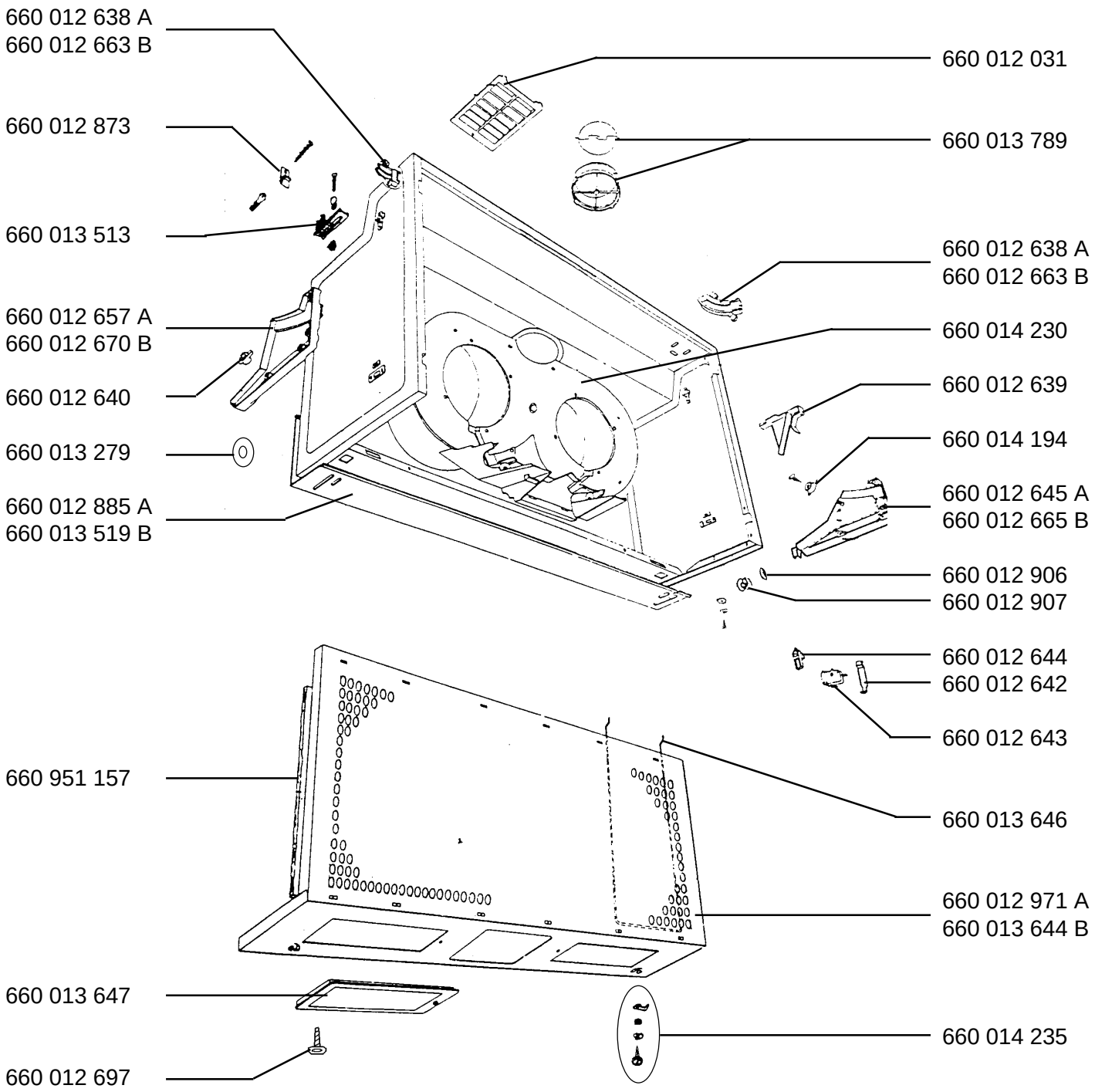Dunstabzugshaube	340 D-d	E-Nr. 610 409 901 A	GR	1996
	340 D-ew	E-Nr. 610 409 961 B	GR	1996