AEG-Kundendienst I 11
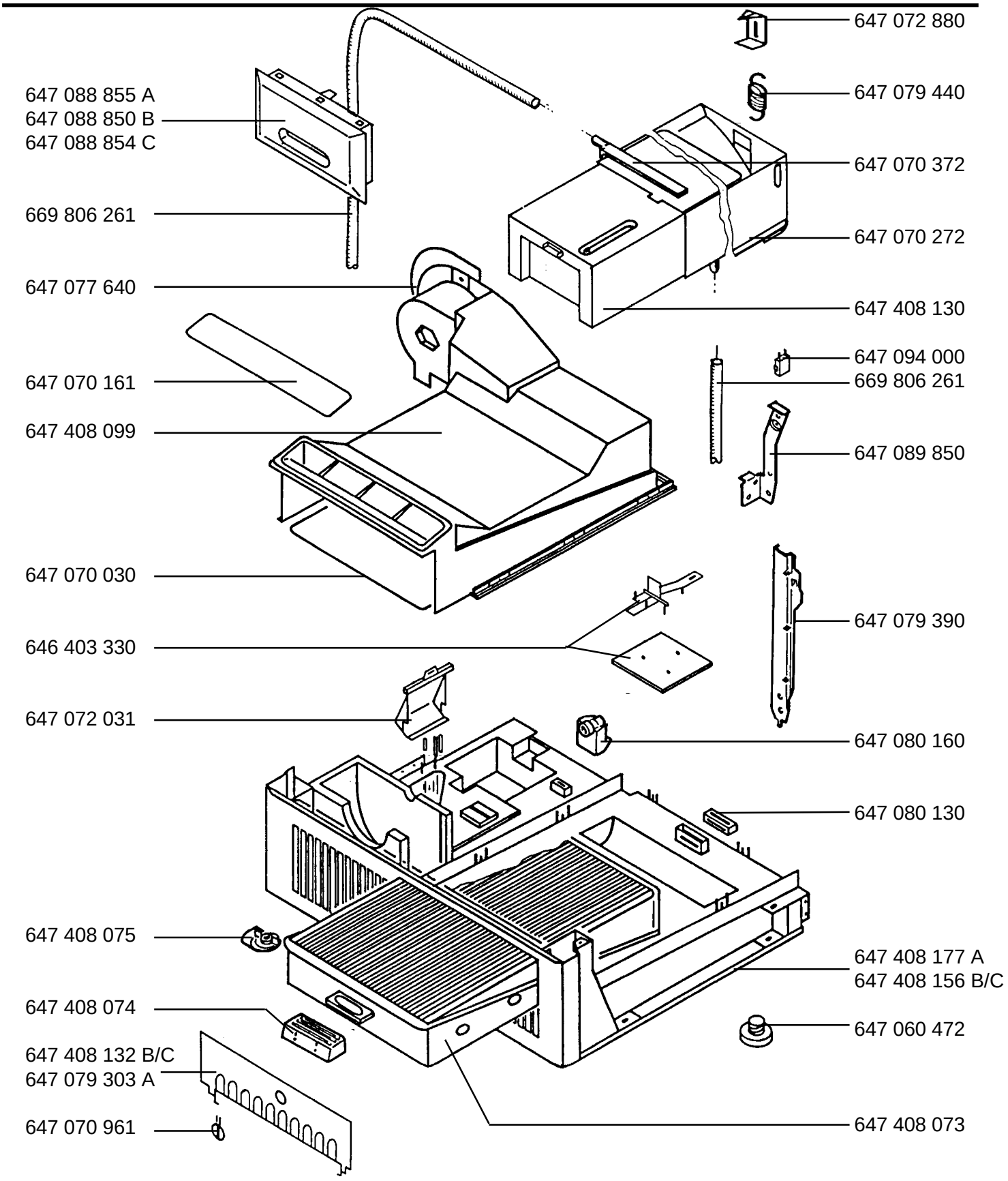
LAVATHERM 550 U W	E-Nr.916 014 037 A
LAVATHERM 550 U D	E-Nr.916 014 038 B
LAVATHERM 550 U B	E-Nr.916 014 039 C