Elektroherd 4200 V-w E-Nr. 611 153 510 DE (Otto-Versand)

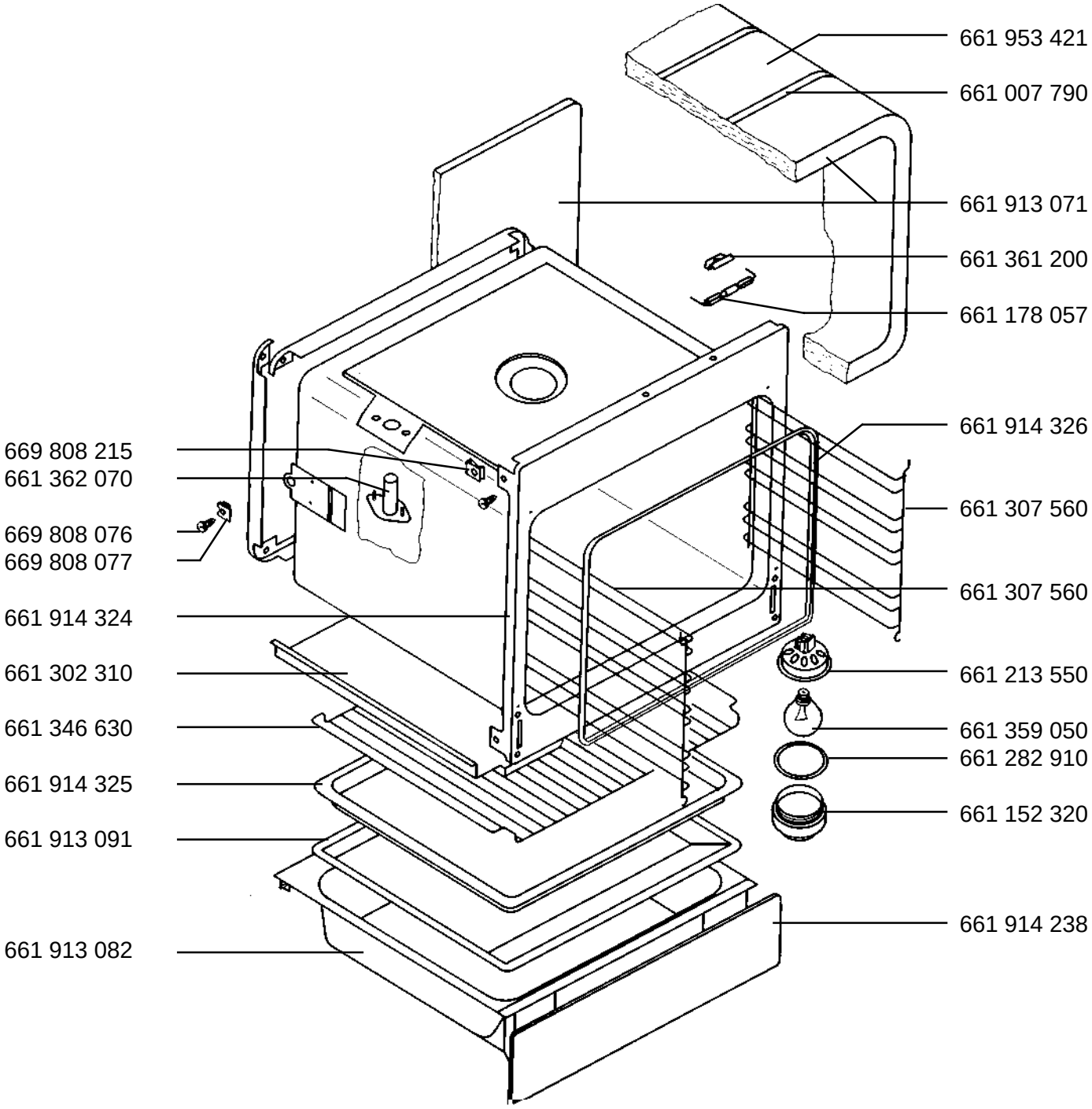

Teile nicht im Bild
661 913 410 Strahlblech Kat.
661 913 631 Wand Kat.Li.
661 913 449 Wand Kat.Re.