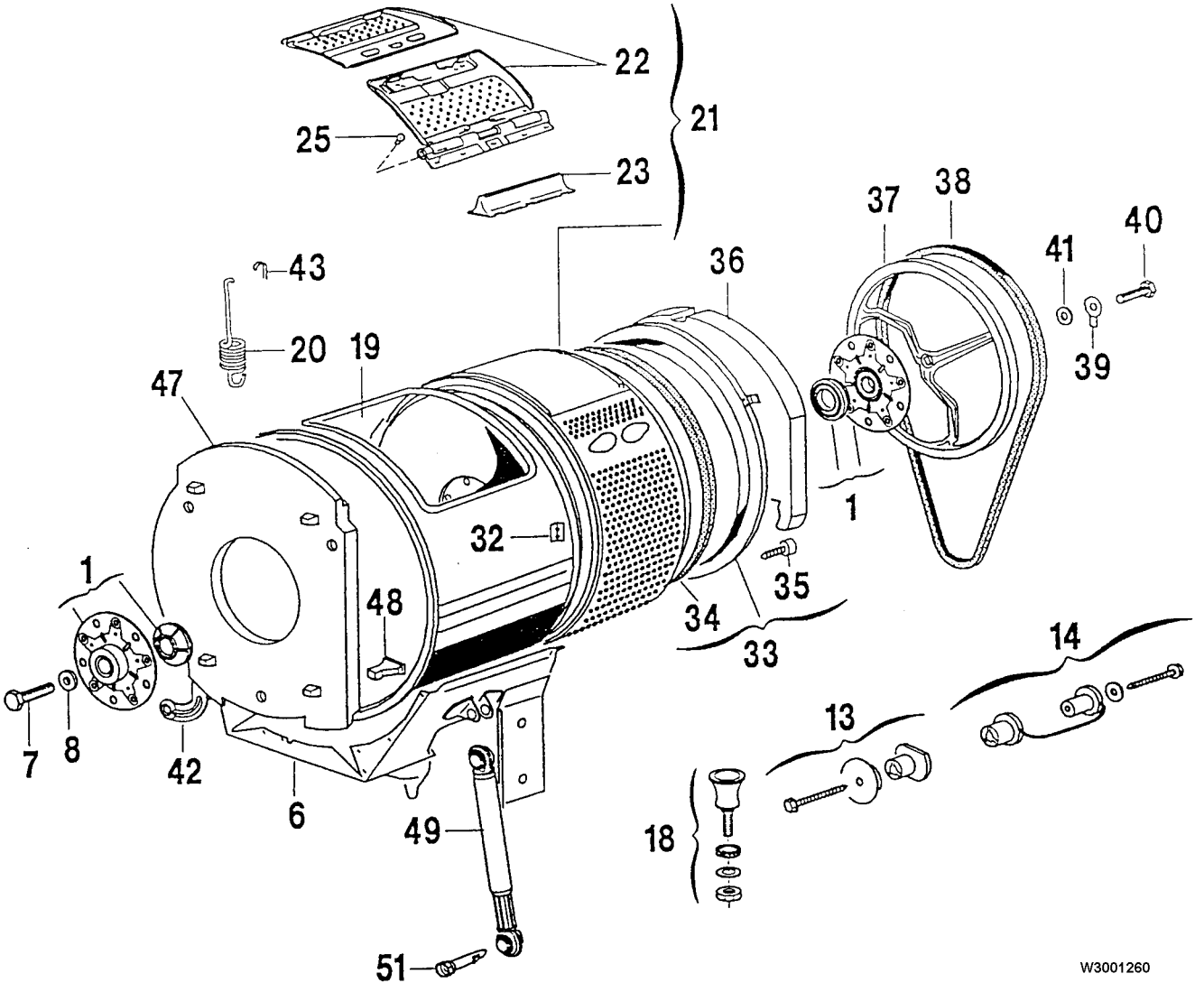
22
21
25
23
37
38
40
41
39
43
36
20
19
47
1
32
35
1
48
34
33
14
13
7
8
42
6
49
18
51
W3001260