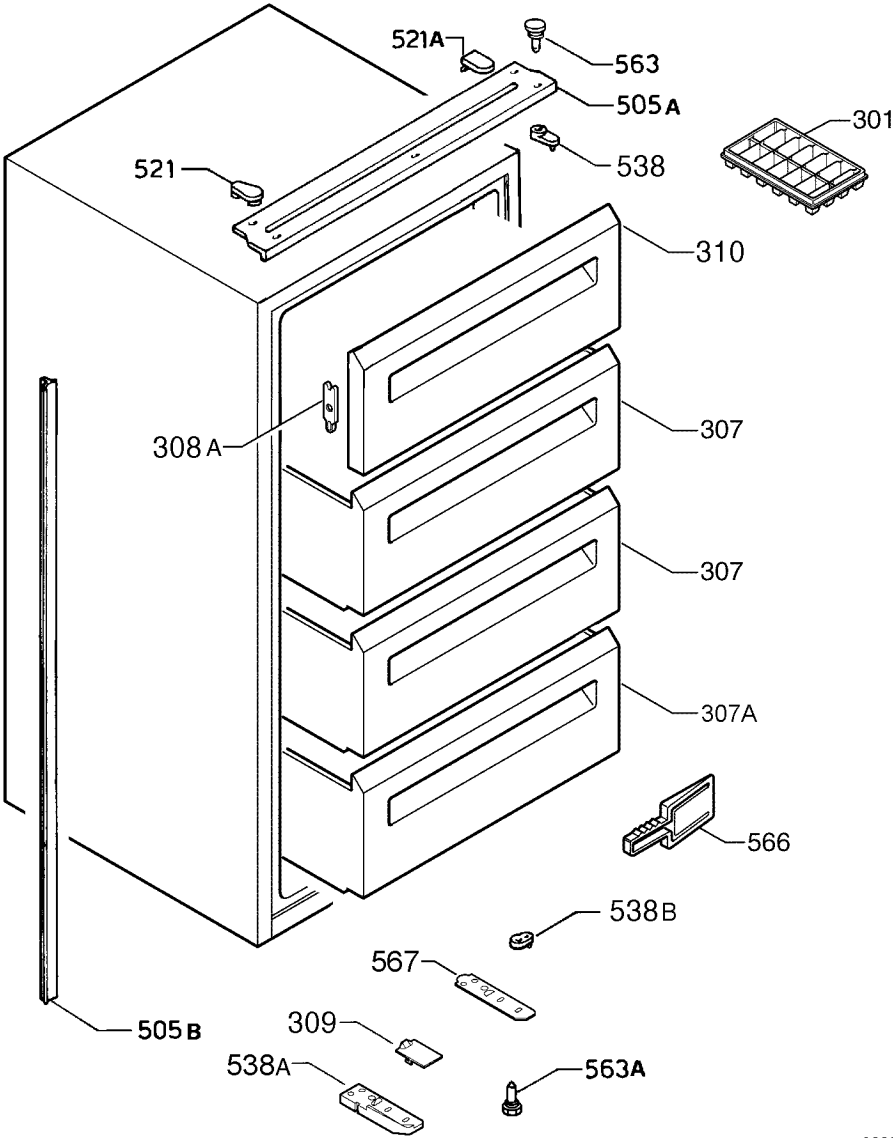
521A
563
505A
301
521
538
310
308A
307
307
307A
566
538B
567
309
505B
538A
563A

9223009642